PF-EA044 5M アナログHD バレットカメラ専用 ジャンクションボックス 設置マニュアル

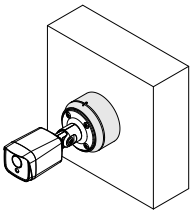

このマニュアルは、PF-EA044 5M アナログHD バレットカメラ専用 ジャンクションボックスの壁面への取付け手順を記載しています。

- このジャンクションボックスは、指定カメラ専用の製品に使用するためのものです。指定以外のカメラには使用しないでください。
- この設置は現地規定を遵守する資格認定されたサービスマンが行う必要があります。
- カメラを支える壁面強度が十分に丈夫ではない場合、カメラが落下する恐れがあるので、壁面強度が十分か確認をしてください。
- 本製品を他の用途に使用しないでください。

取付け手順

壁面、またはブラケットにジャンクションボックスを取付ける

1 付属のアンカーとねじを使って、ジャンクションボックスを壁面に取り付けます。

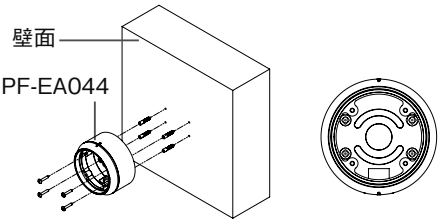

必要な場合、付属のガイドパターンを使ってねじホール間の距離を確認します。

カメラをアダプタプレートに取付ける

2 シリコンブッシングをジャンクションボックスに入れます。カメラ取付面のビス穴、シリコンブッシングとジャンクションボックスのビス穴を合わせます。

3 カメラケーブルを丸く巻くようにして、ジャンクションボックスへ通します。

4 カメラをシリコンブッシングにネジ止めします。

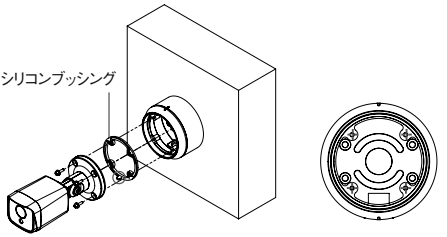

製品を固定する前に、ブラケットの内側と壁面のホールがシリコンシールで封じられていることを確認してください。

付属品の確認

製品を購入したら梱包を解体し、下記の付属品がすべて含まれているか確認してください。

項目		
ジャンクションボックス本体	マニュアル(本紙)	壁面取付用ねじ・アンカー(M4×25)×各4本
PF-CA4040固定用ねじ(M4×12)×4本	座金付ねじ(M4)×4本（※使用しません）	

外形寸法図

単位:mm

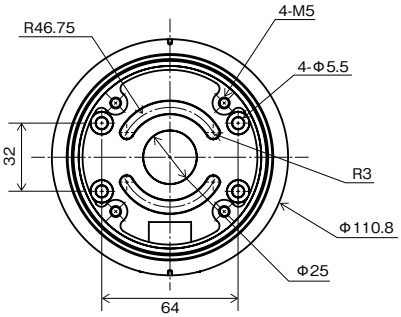

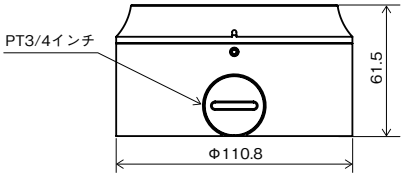

本製品の仕様は、製品の改良のため、事前予告なしに変更されることがあります。