PF-JT102　52万画素 デザイナーズ スタンダードBOXカメラ

承認図

SIDE

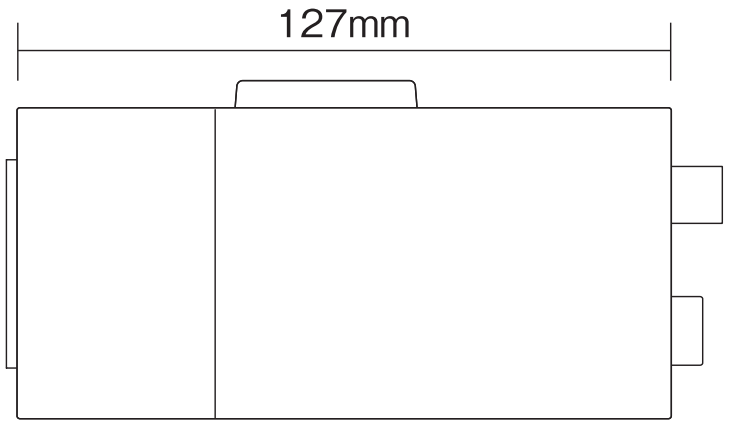

FRONT

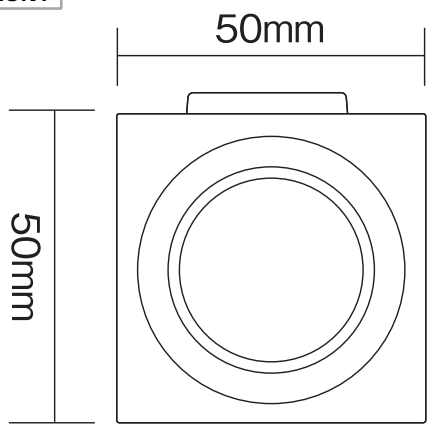

BACK

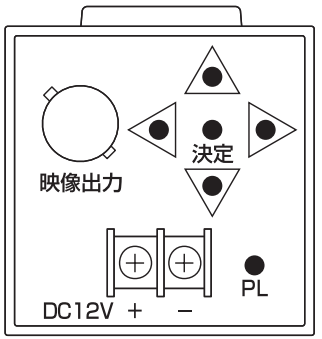

仕様

イメージセンサー	1/3インチ SONY SUPER HAD Ⅱ CCD
解像度	カラー:650TVライン/白黒:700TVライン
画素数	52万画素
撮影範囲	水平:約25～100度
	上下:約19～73度
動作可能周囲温度	ー10～+50度
最低照度	0.00001Lux
重量	約300g
レンズ	f = 2.8～12mm
外形寸法	約50(幅)×50(高)×127(奥)mm
電源	DC12V
消費電流	約80mA
逆光補正機能	有り
フリッカレス機能	有り

株式会社　日本防犯システム			
DRAWING NO.		TITLE	
ISSUED	SCALE	MODEL	PF-JT102
MATERIAL			
DESIGNED	CHECKED	APPROVED	