PF-IM357ZAN 1.3メガピクセルIRネットワークカメラ

外形寸法図

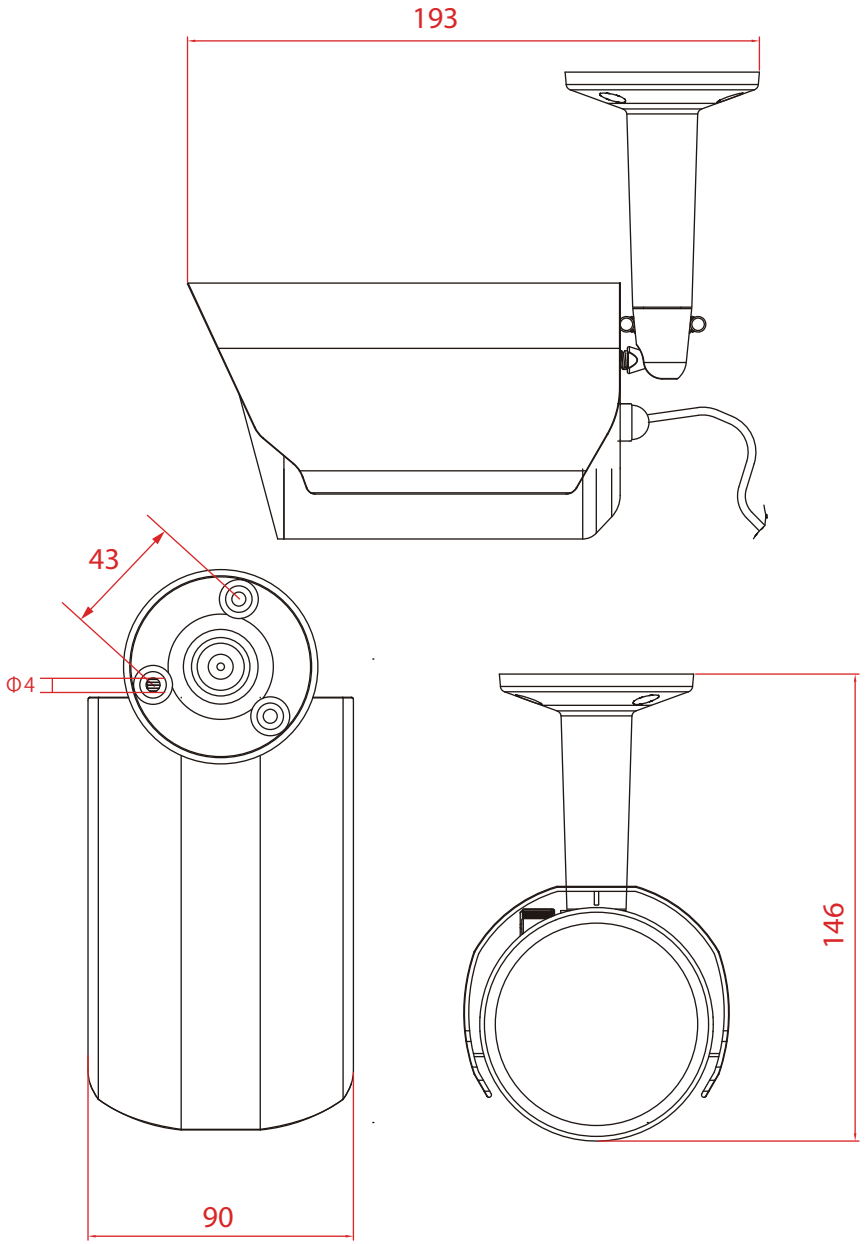

仕様

イメージセンサー	1/4" SONY HR イメージセンサー
解像度	SXGA, 720P, VGA, QVGA
被写体最低照度	0.1 Lux / F1.5, 0 Lux (LED点灯時)
S/N比	48dB以上 (AGCオフ時)
レンズ	f3.8mm / F1.5
撮影範囲	53.7° （水平）,34.1° （垂直）
IR LED	35個 （赤外線照射距離 20M)
動作可能周囲温度	-10° C～40° C
電源	DC12V (±10%) POE (IEEE 802.3af)
消費電流(±10%)	75mA (IR OFF), 400mA (IR ON)
外形寸法(mm)	約90(幅)×約146(高) x 193(奥)
同時アクセス	10クライアント

株式会社 日本防犯システム			
DRAWING NO.		TITLE	
ISSUED	SCALE	MODEL	PF-IM357ZAN
MATERIAL			
DESIGNED	CHECKED		APPROVED