# PF-HD806　耐衝撃設計フルHD対応2メガピクセル屋外PTZカメラ

## 寸法図

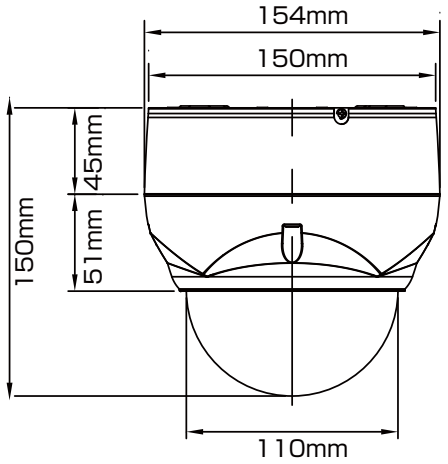


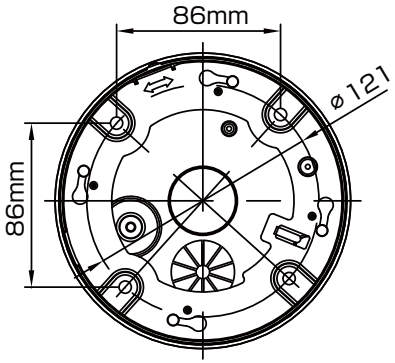


## 製品仕様

| | |
|---|---|
| イメージセンサー | 1/2.8インチ SONY Exmor CMOS |
| 解像度 | 1920 x 1280pixel |
| 画素数 | 245万画素 |
| 撮影範囲 | 水平：約5.9～64.2度　上下：約3.3～37.5度 |
| 動作可能周囲温度 | -10～+50度 |
| 最低照度 | 0.1Lux |
| 重量 | 約1600g |
| レンズ | f=4.8mm～57.6mm |
| 外形寸法 | 約154(径)×150(高)mm |
| 電源 | DC12V |
| 消費電流 | 通常約730mA |
| 逆光補正機能 | 有り |
| フリッカレス機能 | 無し |

| 株式会社　日本防犯システム | | | |
|---|---|---|---|
| DRAWING NO. | | TITLE | |
| ISSUED | SCALE | MODEL | PF-HD806 |
| MATERIAL | | | |
| DESIGNED | CHECKED | APPROVED | |