PF-HD1401A フルHD対応2メガピクセルオートフォーカス屋外IRカメラ

外形寸法図

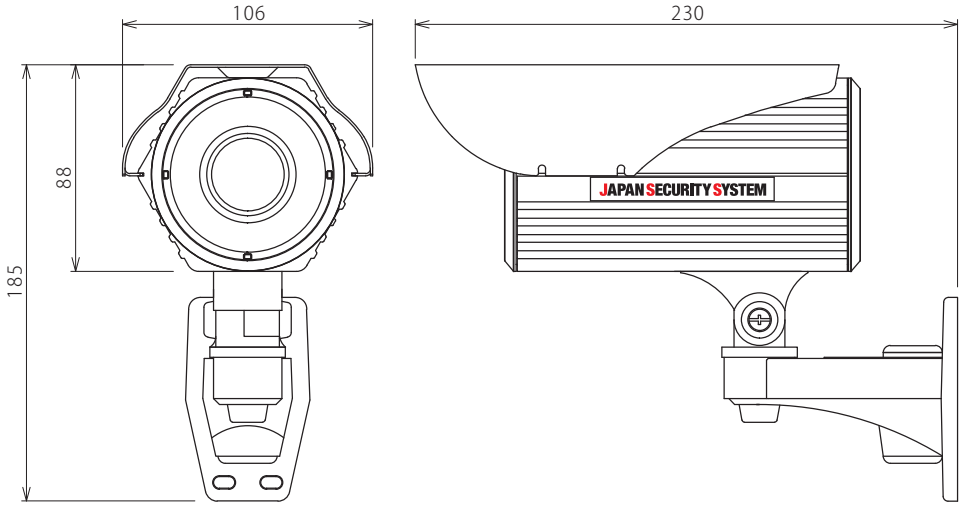

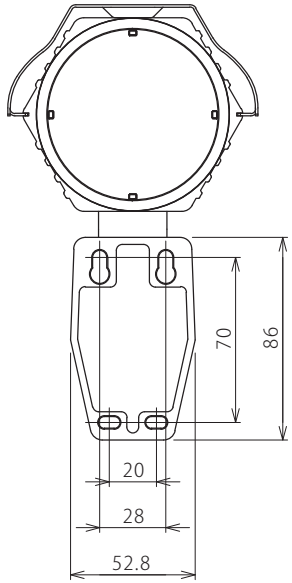

仕様

イメージセンサー	SONY 1/2.8インチ 2Megapixel CMOS
解像度	1920(H)×1080(V)
画素数	200万画素
撮影範囲	水平:約20.8度～75.4度　上下:約15.7度～54.9度
赤外線照射距離	最大約30m（屋内最大約50m）
映像出力	HD-SDI×1　BNC×1
動作可能周囲温度	ー10度～ +50度
最低照度	0.01Lux(赤外線照射時：0Lux)
オートゲインコントロール機能	有り
オートホワイトバランス機能	有り
フリッカレス機能	有り
デイナイト機能	有り
WDR機能	有り
レンズ	f=3.5～16mm
外形寸法	約106(幅)×191(高)×230(奥)mm
重量	約1260g
電源	DC12V
消費電流	約170mA(赤外線照射時約400mA)

株式会社　日本防犯システム			
DRAWING NO.		TITLE	
ISSUED	SCALE	MODEL	PF-HD1401A
MATERIAL			
DESIGNED	CHECKED	APPROVED	