PF-HD1301　130万画素CCD赤外線カラー暗視カメラ

外形寸法図

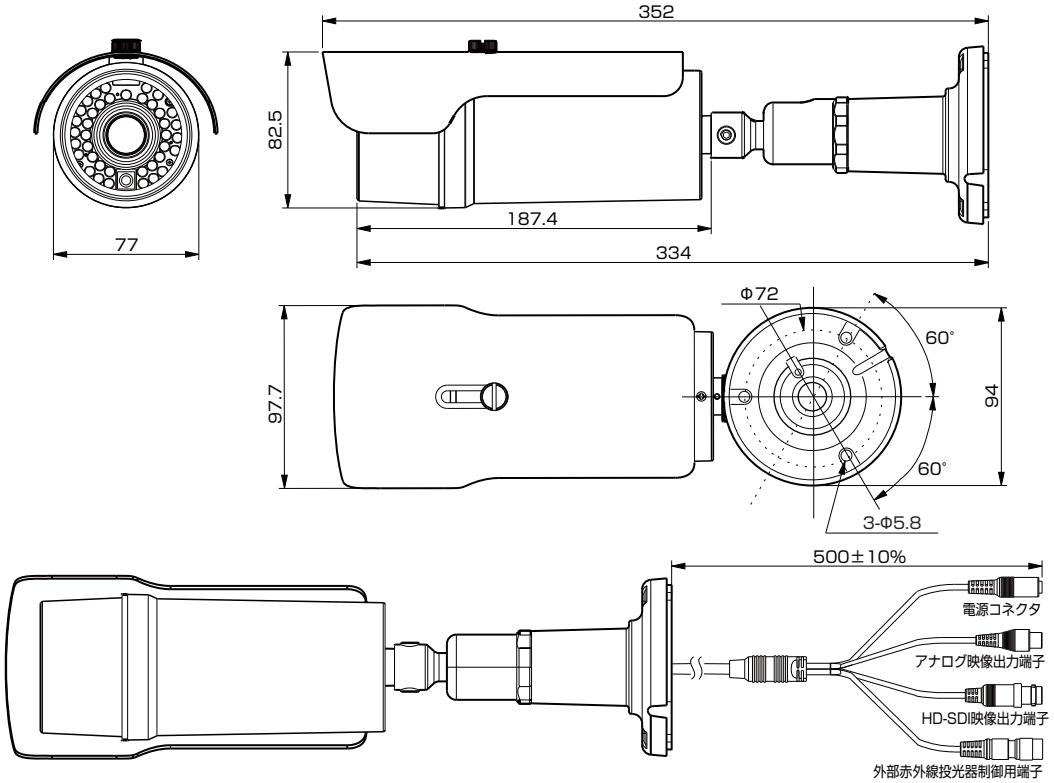

仕様

電源	DC１２V
消費電力	４W（最大）：LED消灯時 １２W（最大）：LED点灯時
撮像素子	1/3型プログレッシブスキャンカラーCCD
有効画素数	約130万画素
走査方式	プログレッシブスキャン方式
最大フレームレート	720p　25fps/30fps
同期方式	内部同期
映像出力	HD-SDI出力： 720p 50、720p 60 VBSアナログ出力：NTSC/PAL、1V （75Ω）
S/N比	50dB以上　AGC OFF
最低被写体照度	0.2lx　（LED消灯時（デイモード）、F1.2 AGC：36dB、SENS-UP：OFF） 0.025lx　（LED消灯時（デイモード）、F1.2 （換算値）AGC：36dB、SENS-UP：x8） 0lx　（LED点灯時）
ホワイトバランス	Day時：AWC / ATW / HOLD / MANUAL Night時：AWC / ATW / HOLD / MANUAL
露出制御	DCオートアイリスもしくは、電子シャッター
赤外線照射最大距離	約４0m
暗時撮像最大距離	約２0m
その他の機能	Day/Night自動切替え機能、ワイドダイナミックレンジ、 ノイズリダクション等
レンズ	DCアイリス制御、バリフォーカルレンズ、 焦点距離：3～9mm、 最大口径比：１：1.2～2.3
使用温度範囲	-10℃～+50℃
防塵・防水性能	IP66
寸法（壁面取付金具含む）	直径９４mm× 全長３３４mm (外部接続ケーブル、サンシェード部含まず)
質量（壁面取付金具含む）	約　1.1kg

単位:mm

株式会社　日本防犯システム			
DRAWING NO.		TITLE	
ISSUED	SCALE	MODEL	PF-HD1301
MATERIAL			
DESIGNED M.A	CHECKED M.H	APPROVED M.H	