PF-HD1209　フルHD対応2メガピクセル 屋外IRドームカメラ

承認図

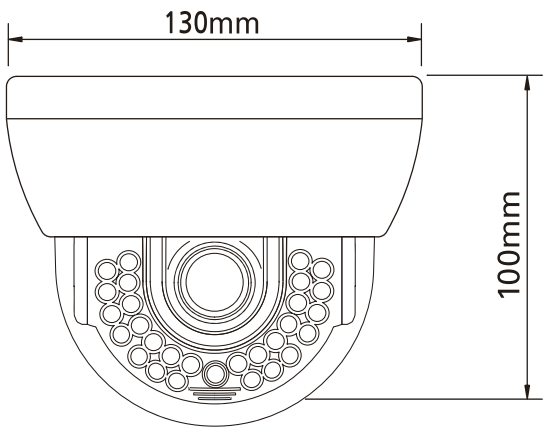

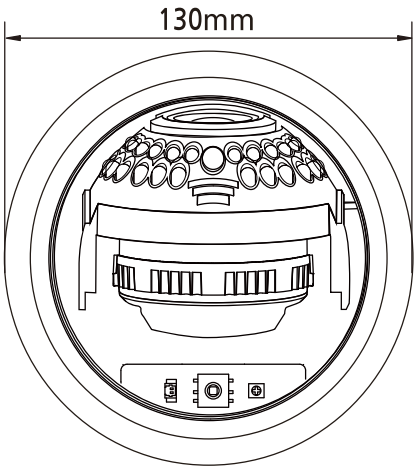

仕様

イメージセンサー	1/3インチカラー 2.1Megapixel Panasonic CMOS
解像度	2010×1108pixel
画素数	223万画素
撮影範囲	f=2.8mm　：水平約96.2度 上下約76.3度 f=10mm：水平約28.3度 上下約22.8度
映像出力	HD-SDI×1、BNC×1
動作可能周囲温度	-10～+50℃
最低照度	0.02Lux（赤外線照射時：0Lux）
レンズ	f=2.8～10mm
赤外線照射距離	最大約30m（屋内最大約50m）
外形寸法	約130（径）×100（高）mm
重量	約630g
電源	DC12V
消費電流	通常約200mA（赤外線照射時約450mA）
逆光補正機能	有り(ACCE機能)
フリッカレス機能	有り

株式会社　日本防犯システム			
DRAWING NO.		TITLE	
ISSUED	SCALE	MODEL	PF-HD1209
MATERIAL			
DESIGNED	CHECKED	APPROVED	