PF-HD1208 フルHD対応2メガピクセル屋外IRカメラ

外形寸法図

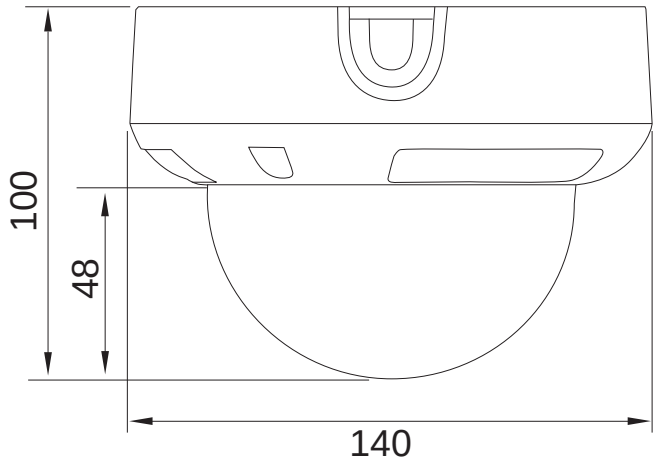

仕様

イメージセンサー	1/2.8インチ SONY IMX 122 CMOS
解像度	1920×1080pixel
画素数	200万画素
撮影範囲	水平:約22.6度～81.2度　上下:約17.1度～65.5度
赤外線照射距離	最大約15m（屋内最大約15m）
映像出力	HD-SDI×1　BNC×1
動作可能周囲温度	-10～+50度
最低照度	0.02Lux（赤外線照射時：0Lux）
オートゲインコントロール機能	有り
オートホワイトバランス機能	有り
フリッカレス機能	有り
デイナイト機能	有り
WDR機能	有り
レンズ	f=2.8mm～12mm
外形寸法	約140(径)×100(高)mm
重量	約750g
電源	DC12V
消費電流	約210mA（赤外線照射時約390mA）

株式会社　日本防犯システム			
DRAWING NO.		TITLE	
ISSUED	SCALE	MODEL	PF-HD1208
MATERIAL			
DESIGNED	CHECKED	APPROVED	