PF-HD1109　フルHD対応2メガピクセル 屋内ミニボックスカメラ

承認図

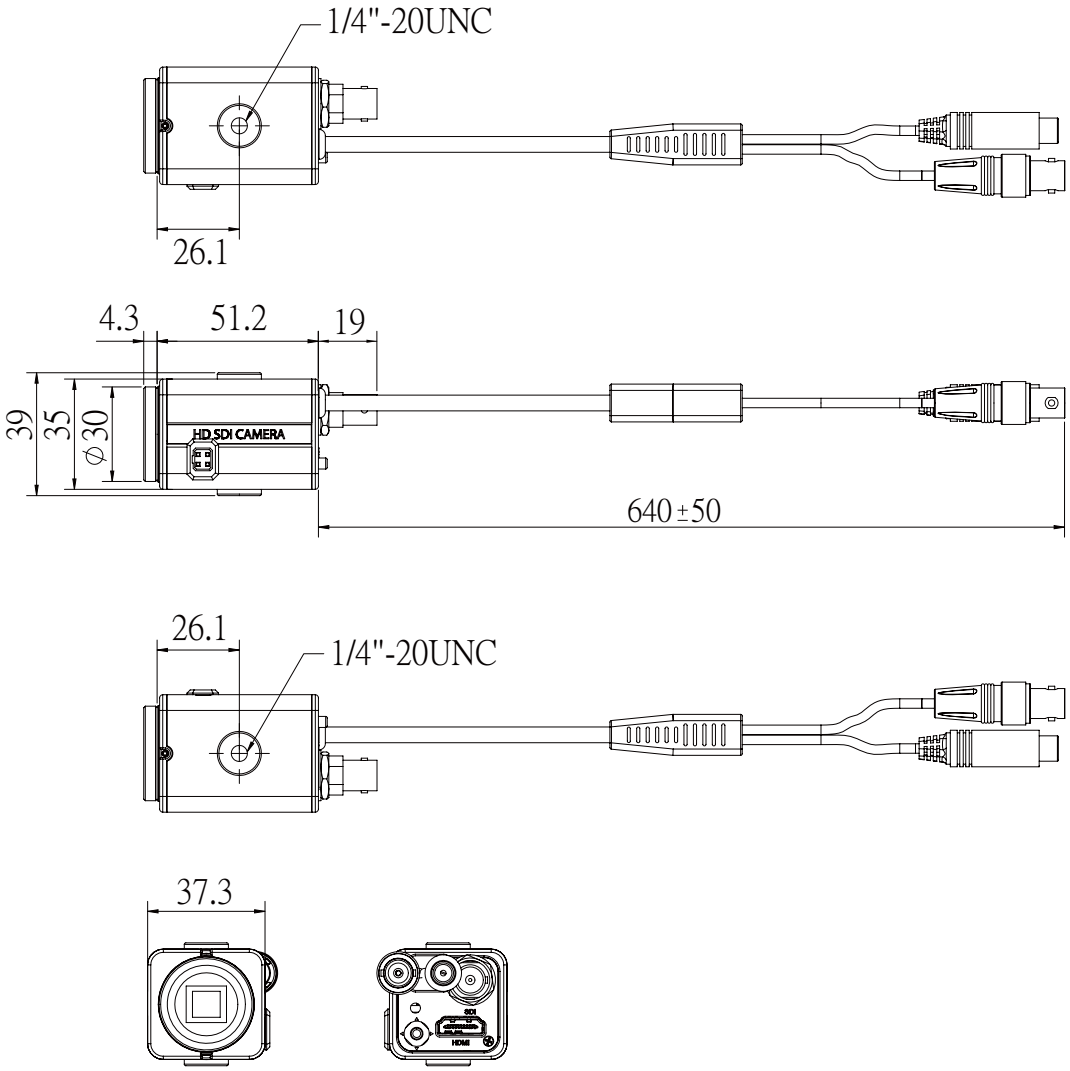

仕様

イメージセンサー	1/2.8インチ SONY IMX 122 CMOS
解像度	1920×1080
画素数	200万画素
動作可能周囲温度	-10～+50度
最低照度	白黒:0.02Lux　カラー:0.03Lux
重量	約268g
外形寸法	約37.3(幅)×35(高)×74.5 (奥)mm
電源	DC12V　±10%
消費電流	通常:約180mA　最大:約200mA
逆光補正機能	有り(BLC機能、HSBLC機能)
フリッカレス機能	有り

株式会社　日本防犯システム			
DRAWING NO.		TITLE	
ISSUED	SCALE	MODEL	PF-HD1109
MATERIAL			
DESIGNED	CHECKED	APPROVED	