PF-HD1108　フルHD対応2メガピクセル 屋内ドームカメラ

承認図

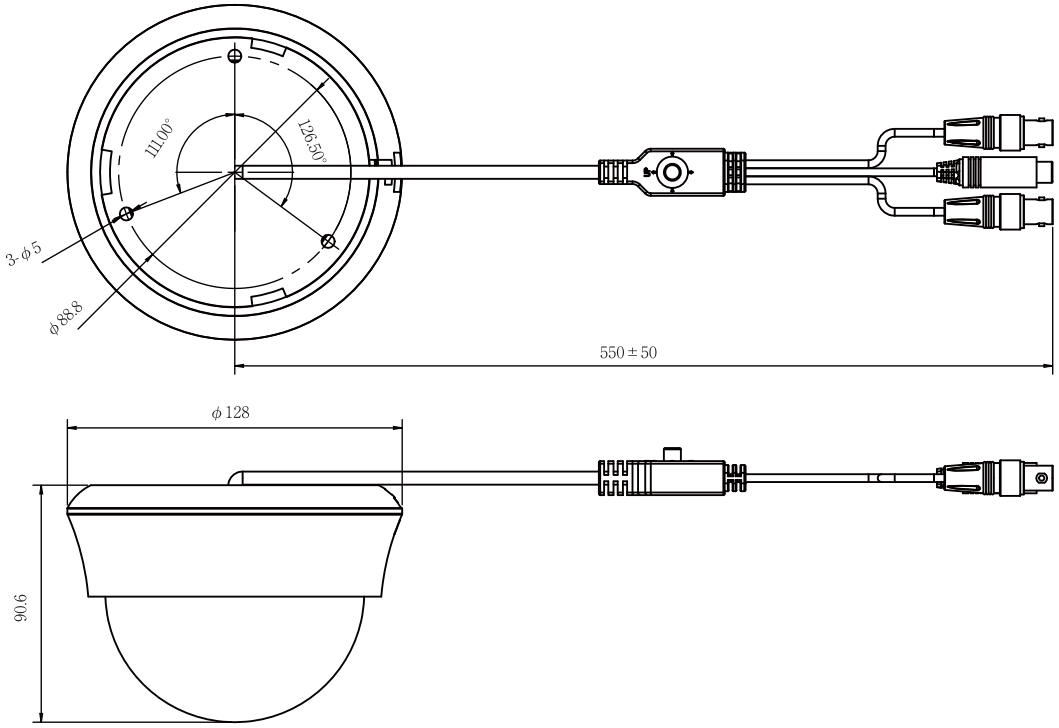

仕様

イメージセンサー	1/2.8” SONY IMX122 CMOS
解像度	1920×1080
画素数	200万画素
撮影範囲	水平:約97.2度～36.6度
	垂直:約61.8度～20.6度
動作可能周囲温度	-10～+50℃(結露のないこと)
最低照度	カラー:0.03Lux(50IRE,F1.4,感度アップなし)
	白黒:0.02Lux(50IRE,F1.4,感度アップなし)
重量	約400g
レンズ	f=2.8～12mm
外形寸法	約128mm(径)×90.6mm(高)
電源	DC12V±10%
消費電流	最大210mA
逆光補正機能	有り
フリッカレス機能	有り

株式会社　日本防犯システム			
DRAWING NO.		TITLE	
ISSUED	SCALE	MODEL	PF-HD1108
MATERIAL			
DESIGNED	CHECKED	APPROVED	