PF-HD1107 フルHD対応2メガピクセル屋内BOXカメラ

外形寸法図

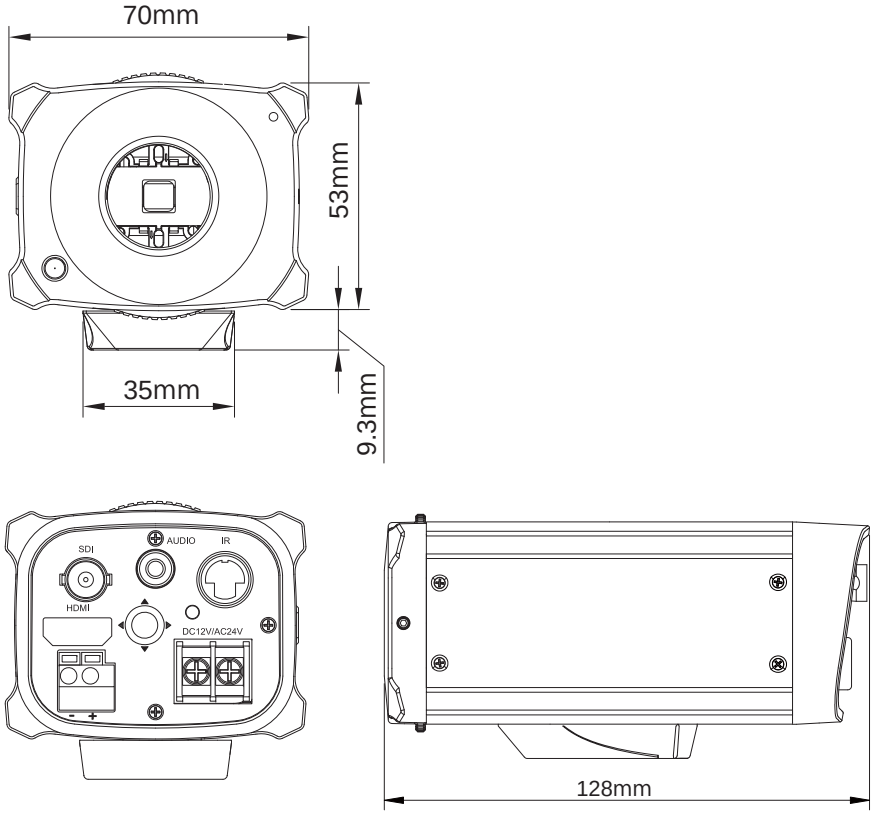

仕様

イメージセンサー	1/3インチ Panasonic CMOS Sensor
解像度	1920×1080pixel
画素数	200万画素
撮影範囲	ー
赤外線照射距離	ー
動作可能周囲温度	−10～+50度
最低照度	0.02Lux
オートゲインコントロール機能	有り
オートホワイトバランス機能	有り
フリッカレス機能	有り
デイナイト機能	有り
WDR機能	有り
レンズ	ー
外形寸法	約70(幅)×53(高)×128(奥)mm
重量	約500g
電源	DC12V／AC24V
消費電流	約250mA

株式会社　日本防犯システム			
DRAWING NO.		TITLE	
ISSUED	SCALE	MODEL	PF-HD1107
MATERIAL			
DESIGNED	CHECKED	APPROVED	