PF-EH914　屋外用ダミー防犯カメラ

仕様

ボディ材質	アルミダイキャスト
カラー	ホワイト
外形寸法 / 質量	約 94（幅）× 82（高）× 236（奥）mm / 約 768g
備考	※実際には撮影はできません。

外形寸法図

単位：mm

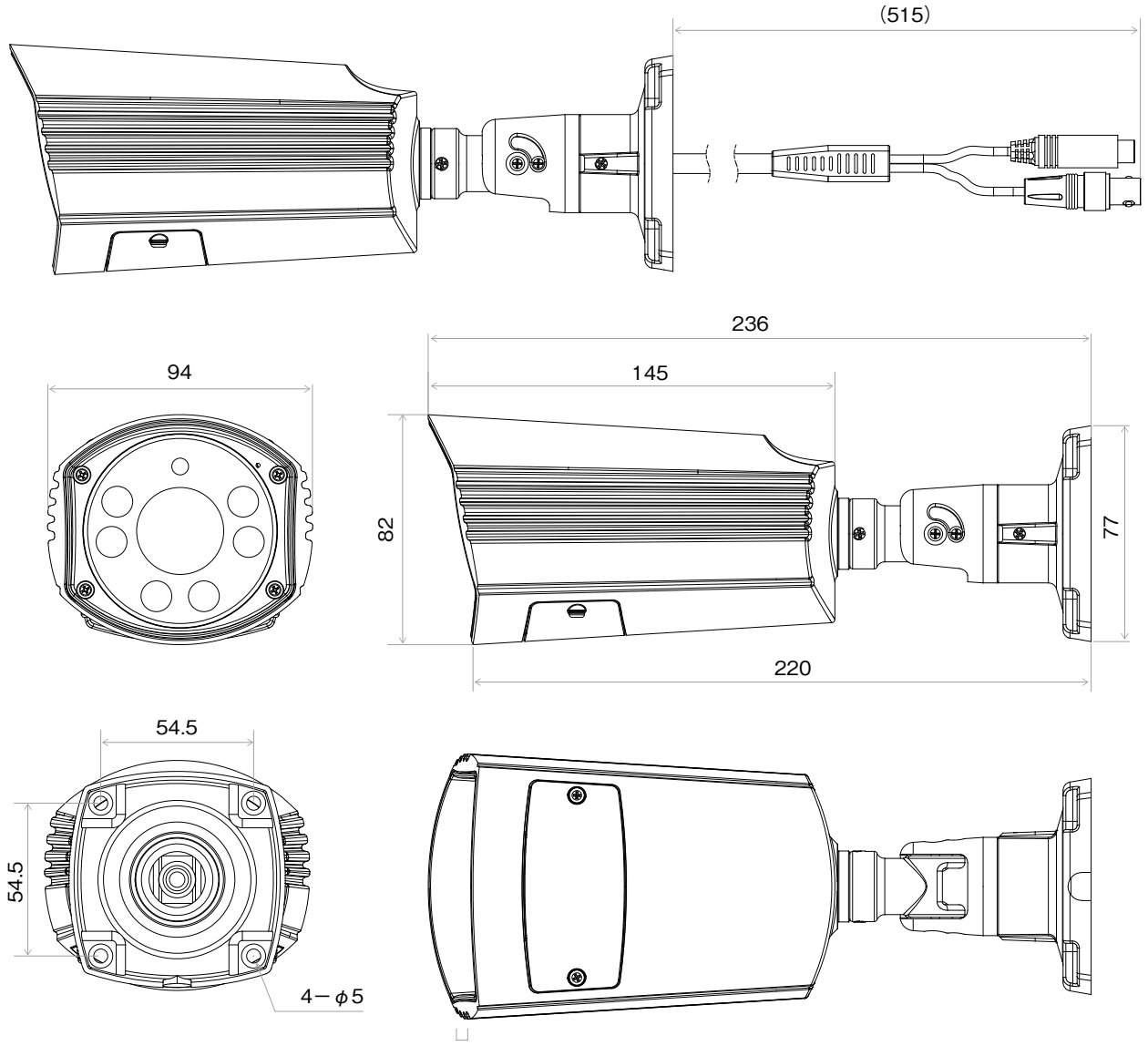

株式会社 日本防犯システム	TITLE	DRAWING NO.	ISSUED 2022.06.03	SCALE
MODEL PF-EH914	MATERIAL	DESIGNED S.W	CHECKED R.O	APPROVED S.M