PF-EB015　JS-CH1100シリーズ専用信号増幅器

外形寸法図

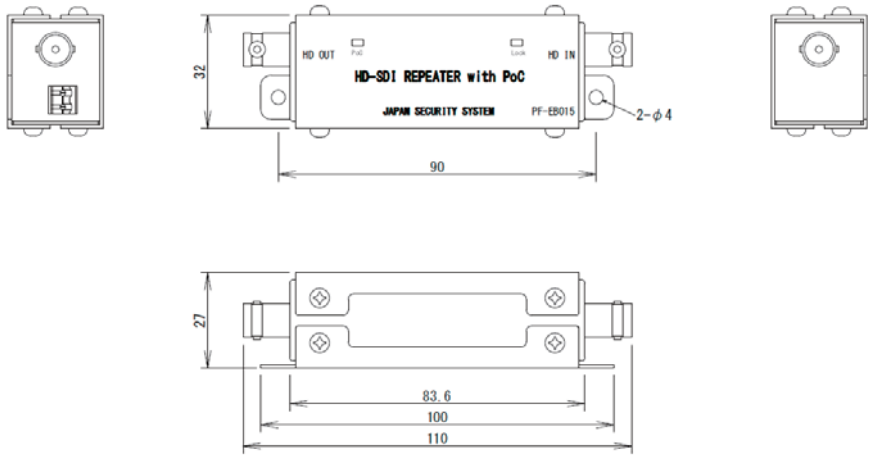

仕様

品種	信号増幅器
チャンネル数	1ch
入力電圧	DC48V *1
最大出力電流	1A/ch
カメラ入力側最長配線長	200m *2
カメラ出力側最長配線長	5m(推奨3m以下)
寸法(本体のみ)	約110(幅)×27(高)×32(奥)mm
使用温度範囲	-10～50℃
重量（本体のみ）	117g

*1　付属の専用アダプタを使用
*2　5C-FB使用時

株式会社　日本防犯システム			
DRAWING NO.		TITLE	
ISSUED	SCALE	MODEL	PF-EB015
MATERIAL			
DESIGNED	CHECKED	APPROVED	