PF-EA050　8MP バレット型ネットワークカメラ専用ジャンクションボックス

仕様

ボディ素材	アルミニウム
使用場所	屋内外
最大負荷重量	ー
外形寸法	約155(幅)×52.5(高)×138.5(奥)mm
質量	0.66kg
カラー	ホワイト

外形寸法図

単位：mm

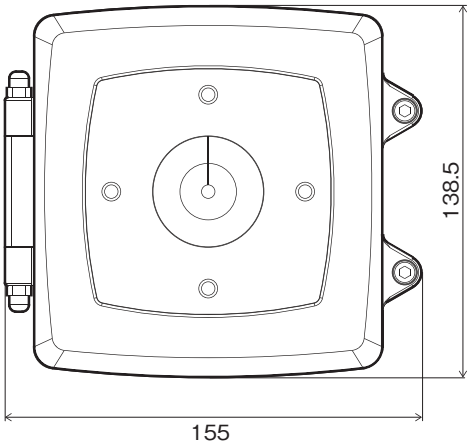

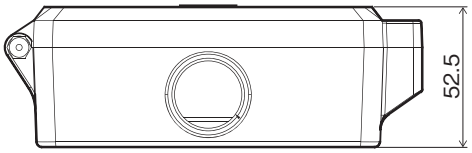

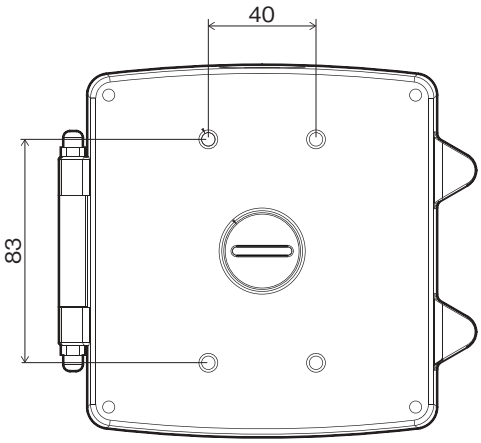

株式会社 日本防犯システム	TITLE	DRAWING NO.	ISSUED 2021.04.28	SCALE
MODEL PF-EA050	MATERIAL	DESIGNED Y.I	CHECKED T.O	APPROVED S.M