PF-EA045　PF-CW1019専用マウントアダプタ

仕様

外形寸法	約144(径)×67(高さ)mm
質量	約320g
材質	アルミ
カラー	ホワイト

外形寸法図

単位：mm

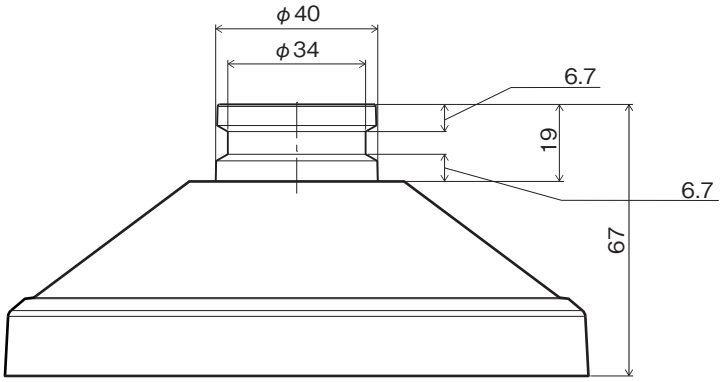

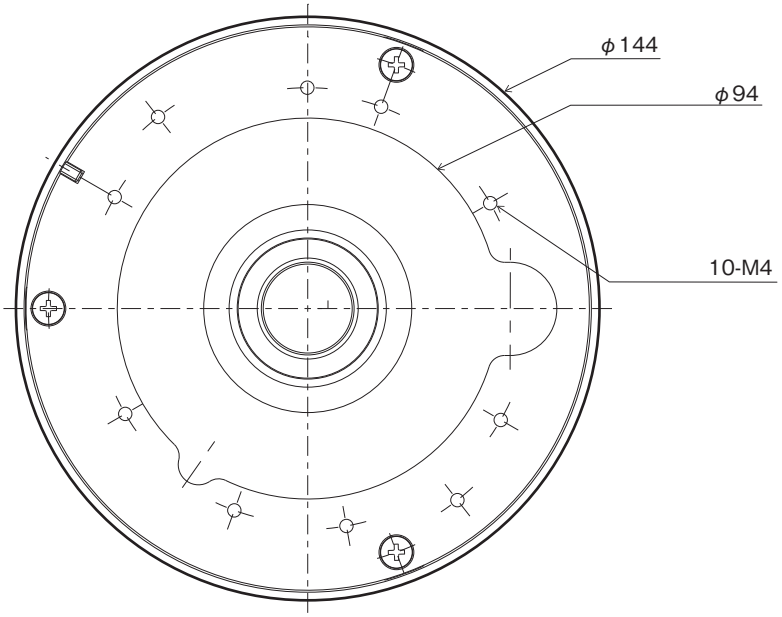

株式会社 日本防犯システム	TITLE	DRAWING NO.	ISSUED 2020.09.15	SCALE
MODEL PF-EA045	MATERIAL	DESIGNED Y.I	CHECKED T.S	APPROVED M.I