# PF-EA003　屋外用ドームカメラハウジング

## 承認図

上面

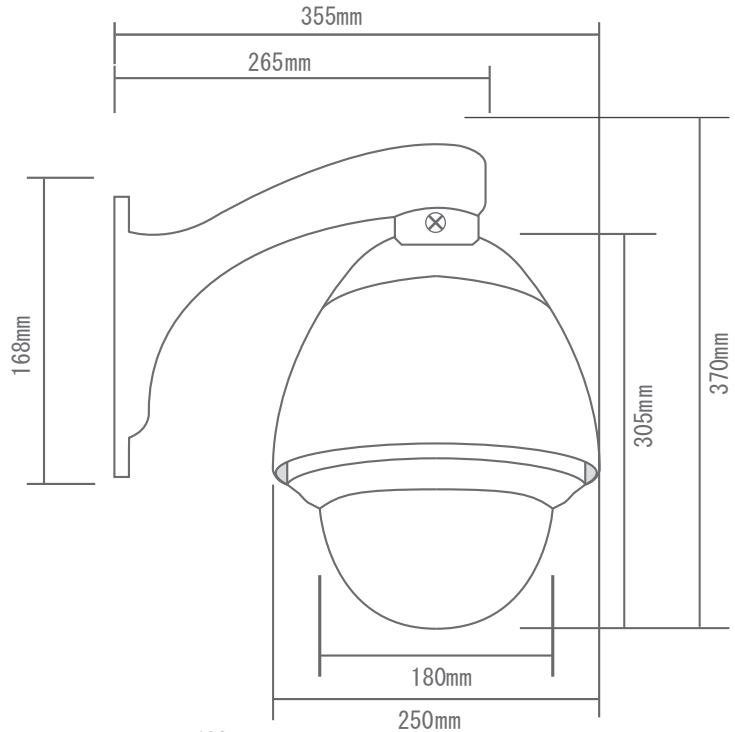


側面

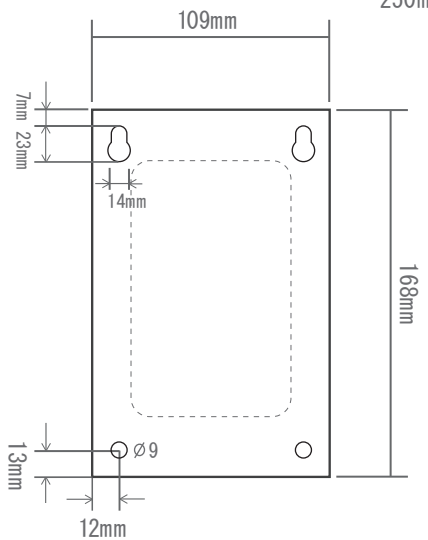


## 仕様

| | |
|---|---|
| 材質 | アルミニウム |
| 使用場所 | 屋外(防雨) |
| 防水防塵機能 | IP66 |
| 動作周囲温度 | −30°～50°C |
| ファン | 45℃以上で動作 |
| ヒーター | 5℃以下で動作 |
| 電源 | AC24V ／ DC12V |
| 消費電流 | 最大約1.5A(搭載IPカメラによる) |
| 外形寸法 | 約250(幅)×370(高)×355(奥)mm |
| 重量 | 約4kg |

| 株式会社日本防犯システム | | | |
|---|---|---|---|
| DRAWING NO. | | TITLE | |
| ISSUED | SCALE | MODEL | PF-EA003 |
| MATERIAL | | | |
| DESIGNED | CHECKED | | APPROVED |