PF-CW4164S 5メガピクセル 屋外IR全方位ネットワークカメラ

仕様

イメージセンサ	1/1.8インチ 5MP CMOSセンサ
画像解像度	最大2560x2048
走査方式	プログレッシブスキャン
レンズ	f=1.5mm , F1.8 , 固定焦点レンズ
画角	水平：約180度　垂直：約180度　対角線：180度
最低被写体照度	カラー：0.15 lx @F1.8　白黒：0 lx（赤外線LED点灯時）
ダイナミックレンジ	120dB（True WDR）
電子シャッター	自動/手動（1/30～1/10,000）、フリッカレス、スローシャッター（1/7.5、1/15）
デイ/ナイト機能	IRカットフィルター（自動スイッチ）
赤外線照射距離	最大 約20m
機能	ホワイトバランス（AUTO、マニュアル、プリセット）、シャープネス、2DNR/3DNR、 プライバシーマスキング、動体検知、タンパリングアラーム、トリップゾーン、ヒートマップ
画像圧縮方式	H.265、H.264（MP）、M-JPEG
ビットレート制御	H.265 - CBR / VBR、H.264 - CBR / VBR
最大フレームレート	30ips：2560x2048（WDR）
音声圧縮方式	ADPCM 16K、G.726、G.711 u-Law、G.711 a-Law
対応解像度	2560x2048、1920x1536、2560x1024、1280x1024、640x512、640x256
ストリーミング数	4
ONVIF対応	Profile S（ver16.12）　※ONVIF接続する場合の画像圧縮方式はH.264となります。
イーサネット	RJ45（10 / 100 BASE-T）
音声入出力	入力（ライン）：×1 出力（ライン）：×1 内蔵マイク：×1
アラーム入力	1TTL、NC/NO Programmable、4.3V（NC）または0.3V（NO）threshold、DC5V
アラーム出力	1TTL open collector、最大負荷：30mA、最大電圧DC5V
外形寸法 / 質量	約135（径）×56.9（高）mm / 約670g
使用温度範囲	−30℃～+50℃（湿度 ： ～90% ※結露しないこと）
電源 / 消費電力	DC12V・0.92A 最大約11W / PoE（IEEE 802.3af、Class 3）
IP等級 / IK等級	IP67 / IK10
対応メモリカード（別売）	microSD/SDHC/SDXC メモリカードClass6以上 最大256GB ※Class 10（U1/V10）以上を推奨
同梱物	カメラ本体×1、インストールCD（ソフトウェア、取扱説明書）×1、簡易マニュアル×1、防湿剤×2、トルクスレンチ×1、 固定用ねじ・アンカープラグ×各2、設置シート（ガイドパターン）×1、絶縁体・ブッシング×一式、RJ45モジュラージャック・ RJ45防水ゴムリング・RJ45コネクタ保護カバー・ケーブル防水ゴムリング・RJ45コネクタ・バックカバー×各1、 DCジャック変換アダプタ×1、保証書×1

外形寸法図

単位：mm

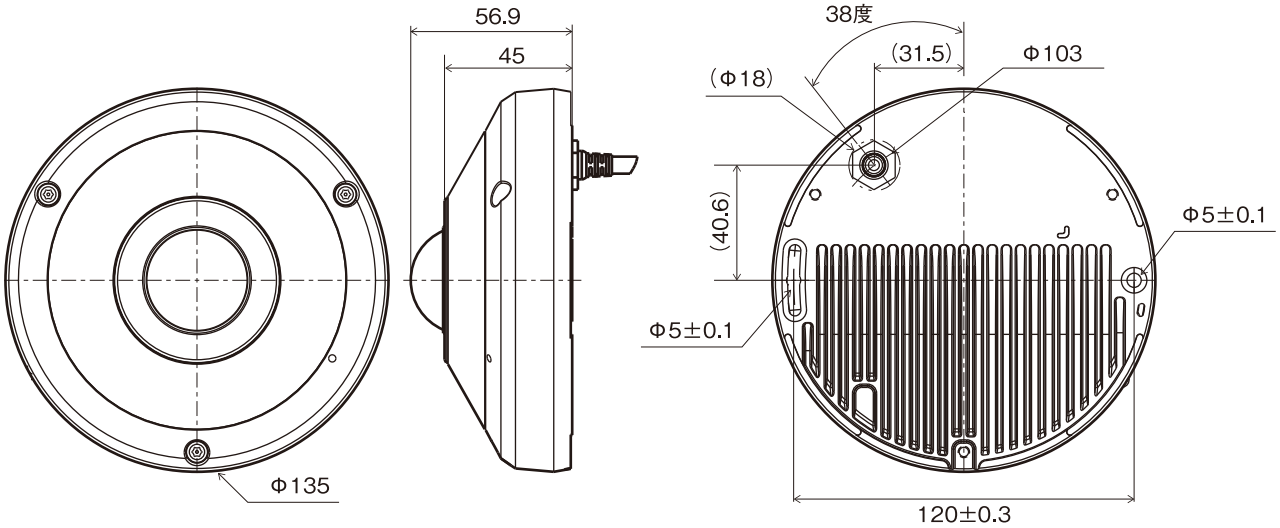

推奨最小開口径：Φ22mm

株式会社 日本防犯システム	TITLE	DRAWING NO.	ISSUED 2021.04.12	SCALE
MODEL PF-CW4164S	MATERIAL	DESIGNED T.O	CHECKED Y.T	APPROVED S.M