PF-CV301　41万画素　カラーIRドームカメラ

寸法図

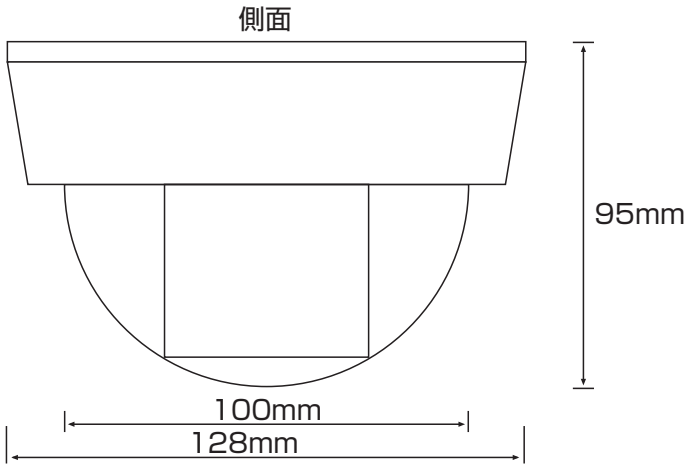

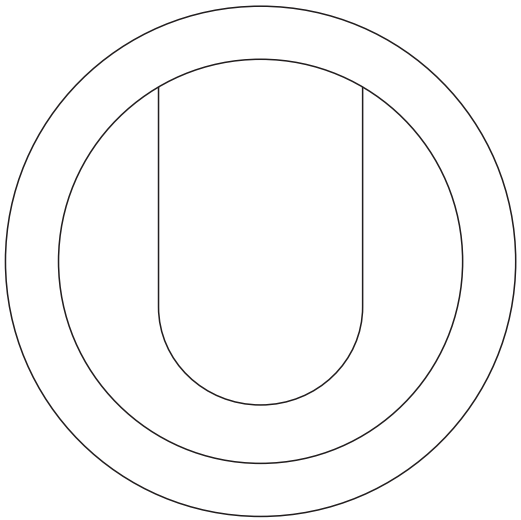

上面

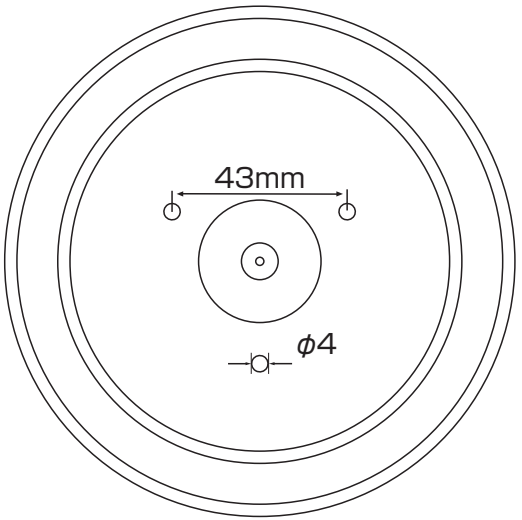

底面

仕様

イメージセンサー	1/3インチカラー CCD搭載
解像度	420TVライン
画素数	41万画素
撮影範囲	水平:約55度　上下:約45度
赤外線照射距離	最大約10m
動作可能周囲温度	ー10～+60度
最低照度	0Lux
重量	約170g
レンズ	f=4.3mm
外形寸法	約128(径)×95(高)mm
電源/ 消費電流	DC12V/約180mA
逆光補正機能	有り
フリッカレス機能	ー

株式会社　日本防犯システム			
DRAWING NO.		TITLE	
ISSUED	SCALE	MODEL	PF-CV301
MATERIAL			
DESIGNED	CHECKED		APPROVED