PF-CS724　200万画素簡単設定ネットワークカメラ

仕様

レンズ	F=2.0　水平:120度、固定アイリス、焦点範囲2.8mm
イメージセンサ	1/2.7インチ　CMOSセンサー×2個(昼間及び夜間)　有効画素数約200万画素
	自動露出、自動ホワイトバランス、自動ゲイン制御、自動輝度制御付き
最低被写体照度	0.2 lx(赤外線LEDオフの場合)、0 lx(赤外線LEDオンの場合で10m以内)　赤外線LED自動点灯機能付き
赤外線照射距離	最大 約10m
CPU	RISCプロセッサ、CPU　画像圧縮 / 伸帳処理
ボタン	リセットボタン×1:設定を工場出荷時に復元
表示灯	ステータスLED(赤色):インターネット接続の状態を表します。
	ネットワークLED(青色):ネットワークのデータ送受信の状況を表します。
	SDカードLED(橙色):SDカードへの書き込み状態を表します。
画像圧縮方式	H.264:High Profile
ビデオストリーミング	フレームレート・解像度・帯域幅設定が可能(自動設定も可能)
ビデオ設定	解像度:1920×1080(フルHD)、1280×720、640×360
	伝送速度:64k、128k、256k、512k、768k、1M、1.2M、1.5M、2M、3M bps
	コマ数:1～5、10、15、20、25、30 fps
オーディオ	内蔵マイク(モニタリング用)×1　圧縮方式:G.711
セキュリティ	Web設定:ユーザー名とパスワード　映像表示:IDとパスワード
管理及びメンテナンス	専用ビュアソフトCam Viewによるビデオアクセス及びカメラ管理。FTPによるファームアップ。
対応プロトコル	IPv4、HTTP、TCP、ICMP、RTSP、RTP、UDP、RTCP、SMTP、SNTP、FTP、DHCP、ARP、DNS、PPPoE　etc.
付属品	ACアダプタ(本製品専用です。他のアダプタは使用できません)、LANケーブル、ID/パスワードカード、
	混合器(LAN+電源)、中継コネクタ、ソフトウェアCD-R、取付ネジ類、取扱説明書、保証書
付属ソフトウェア	カメラ36台接続及びアーカイブソフトウェア
同時接続	最大8ユニキャスト・ユーザーまで(ビデオ・セッティングにより異なる)
アラーム及びイベント	E-mailとFTPによるアラーム出力及びiPhone/iPad、Android端末へのお知らせ機能。
	ビデオモーション検出、音声検出でのイベントトリガー
認証	EMC:CE　Power supply:CE、EN60950
使用温度範囲/湿度範囲	起動時:－20～+50℃　作動時:－30～+50℃ / 0～90%(結露しないこと)
電源	付属のACアダプタによる(DC24V、0.5A)
消費電流	100mA(赤外線LED消灯時)、220mA(赤外線LED点灯時)　最大6.3W
外形寸法 / 質量	約58(幅)×58(高)×213(奥)mm(本体ケーブルの長さ約430mm)/368 g (カメラ本体のみ)
IP等級	IP66

外形寸法図

単位：mm

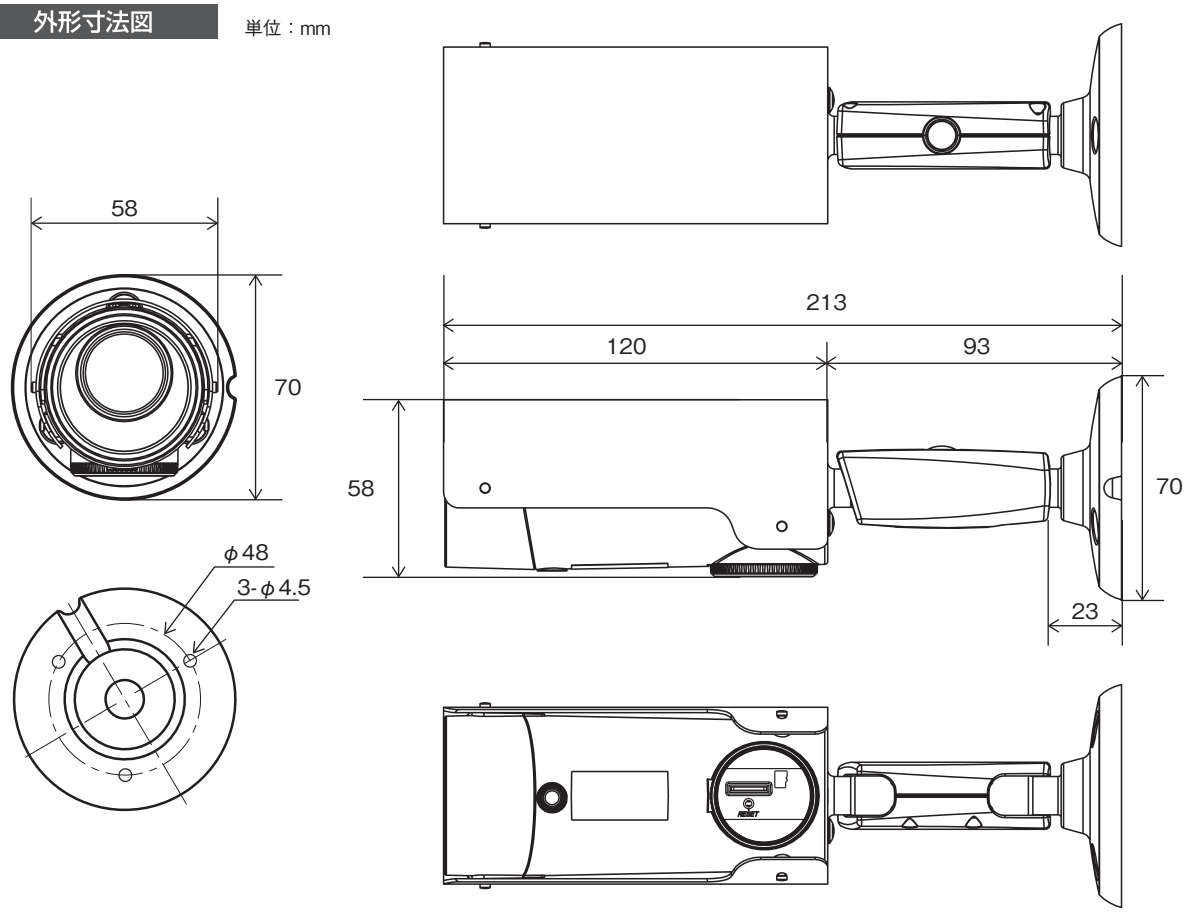

株式会社 日本防犯システム	TITLE	DRAWING NO.	ISSUED 2021.8.5	SCALE
MODEL PF-CS724	MATERIAL	DESIGNED R.O	CHECKED S.W	APPROVED S.M