PF-CS101B　バリフォーカルレンズ搭載 41万画素カラーIR屋外カメラ

仕様

イメージセンサー	1/3インチカラー SONY 960H EXview HAD CCD Ⅱ
解像度	Color : 680TVライン B/W 700TVライン : Sony Effio-E
画素数	52万画素
撮影範囲	水平約30～74度　上下約22～54度
赤外線照射距離	最大約35m(屋内最大50m)
動作可能周囲温度	-10～+50度
最低照度	0Lux
重量	約1kg(※取付けブラケット含まず)
レンズ	f=3.8～9.5mm
外形寸法	約93(径)×163(奥)mm
電源	DC12V
消費電流	約210mA(赤外線照射時：約500mA)
逆光補正機能	有り
フリッカレス機能	有り

承認図

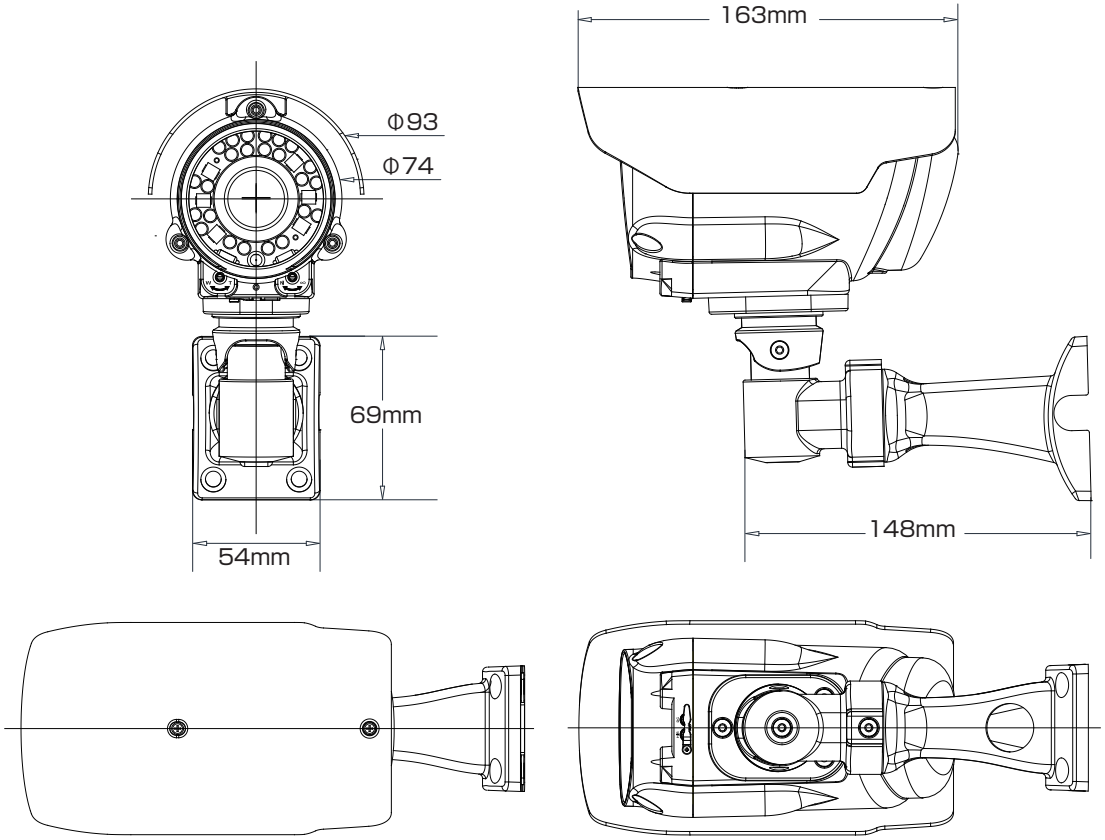

株式会社 日本防犯システム			
DRAWING NO.		TITLE	
ISSUED	SCALE	MODEL	PF-CS101B
MATERIAL			
DESIGNED	CHECKED	APPROVED	