PF-CM101B　スターライトビジョンオールインワンカメラ

承認図

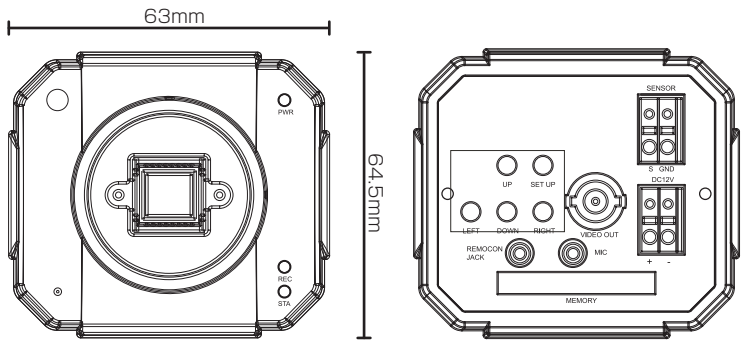

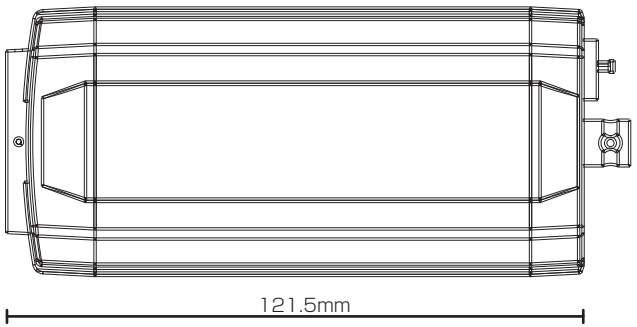

カメラ撮影仕様

イメージセンサー	1/3 Hi-Resolution Super HAD CCD
解像度	550TVライン
画素数	41万画素
動作可能周囲温度	ー10～+55度
最低照度	0.2Lux/F2.0(通常設定時)
	0.0001Lux/F1.2(Sens-up mode)
重量	約360g
レンズ	別売り(レンズマウント:CSマウント)
外形寸法	約63(幅)×64.5(高)×121.5(奥)mm
電源/ 消費電流	DC12V　/　約290mA
逆光補正機能	有り
フリッカレス機能	有り

録画装置仕様

圧縮方式	H.264
OS	RTOS
解像度	NTSC:704×480 / 704×240 / 352×240
表示速度	NTSC:30frames/sec
録画速度	NTSC:30frames/sec
録画モード	通常録画、スケジュール、動体検知(プリ録画機能付)
記憶装置	SDHCカード (16GB)
モニタリング環境	クライアントソフトウェア
コネクション	1クライアント/ライブモニター
入出力端子	1Port(BNC-J)
SDスロット	1

株式会社　日本防犯システム			
DRAWING NO.		TITLE	
ISSUED	SCALE	MODEL	PF-CM101B
MATERIAL			
DESIGNED	CHECKED	APPROVED	