PF-CK533 耐衝撃設計130万画素屋外ワンケーブルIRドームカメラ

外形寸法図

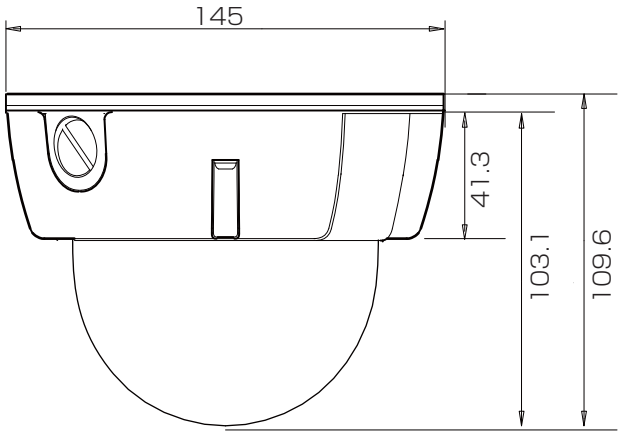

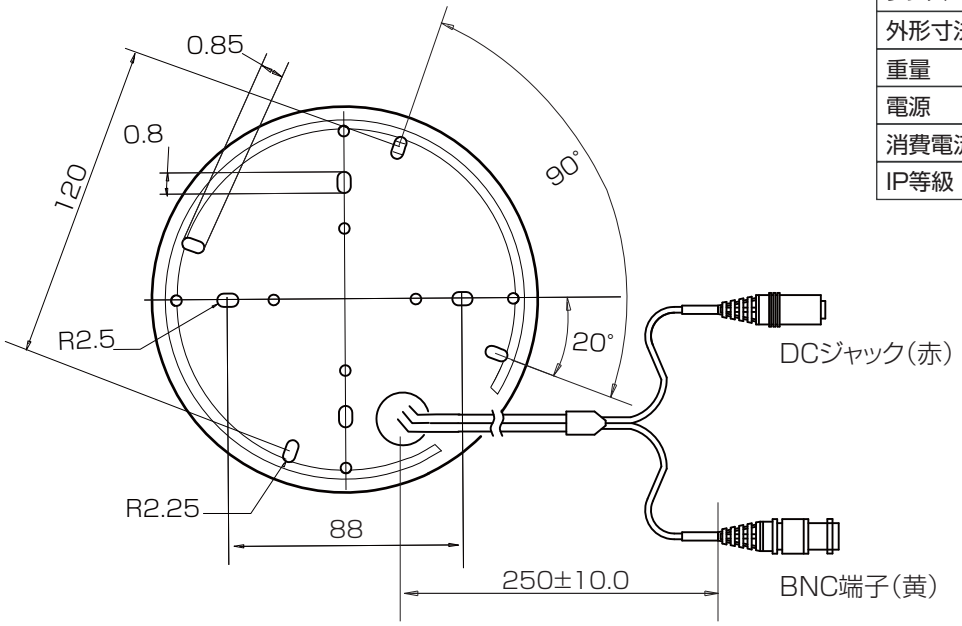

仕様

イメージセンサー	1/3 INCH SONY CMOS Solid-state Imeage Sensor
解像度	水平：800TVライン/垂直：650TVライン
画素数	130万画素
撮影範囲	水平：31～89度　垂直:24～65度
赤外線照射距離	最大15m　屋内最大20m
動作可能周囲温度	−10～+50℃
最低照度	0.0004Lux(赤外線照射時：0Lux)
オートゲインコントロール機能	有り
オートホワイトバランス機能	有り
フリッカレス機能	有り
デイナイト機能	有り
WDR機能	有り
レンズ	f=2.8～12mm
外形寸法	約145(径)×109.6(高)mm
重量	約828g
電源	DC12V、専用電源ユニット(PF-EB001B/002B)
消費電流	通常約260mA　(赤外線照射時330mA)
IP等級	IP66

単位:mm

株式会社　日本防犯システム			
DRAWING NO.		TITLE	
ISSUED	SCALE	MODEL	PF-CK533
MATERIAL			
DESIGNED	CHECKED	APPROVED	