PF-CK532 130万画素屋内ワンケーブルドームカメラ

外形寸法図

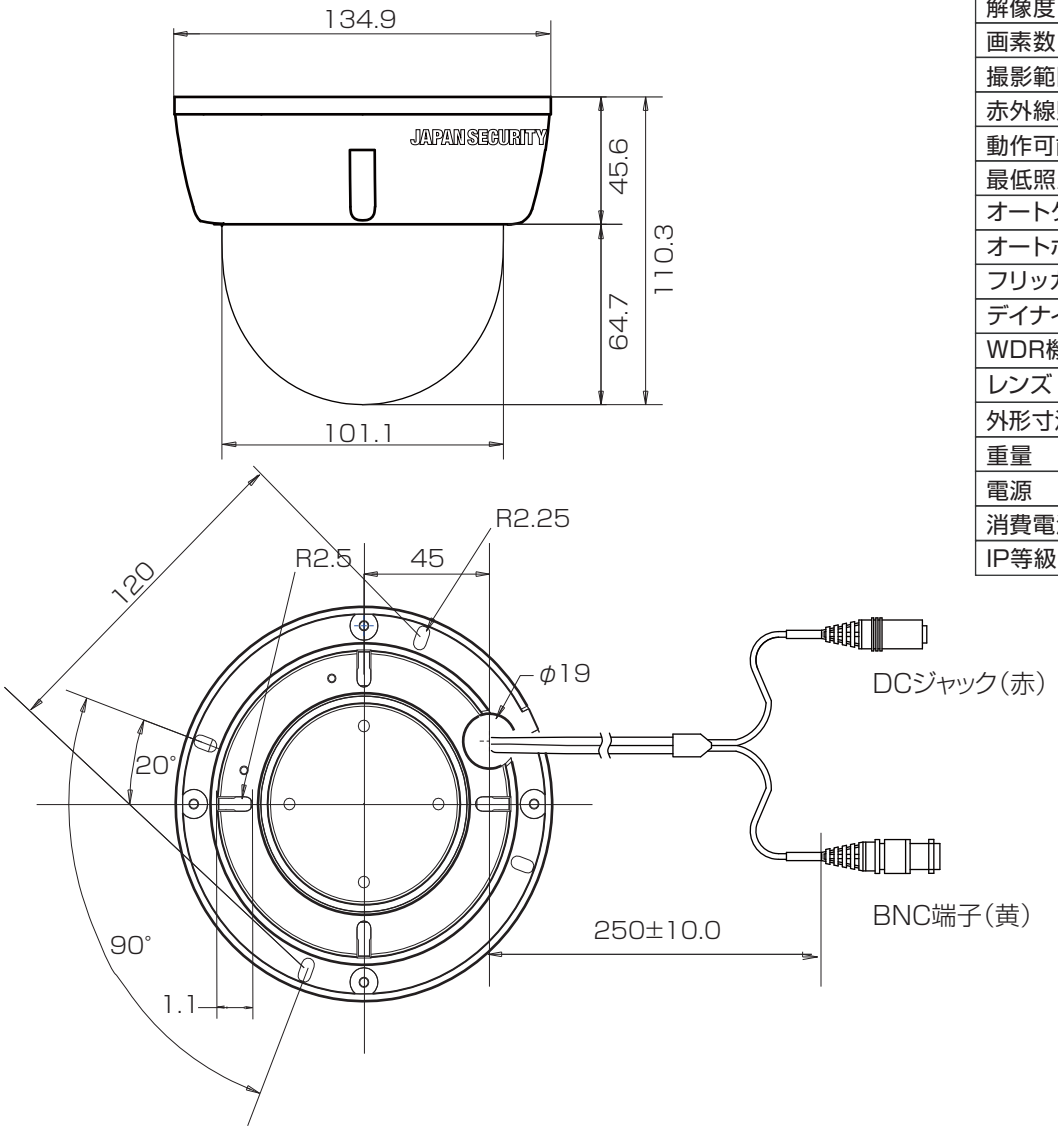

仕様

イメージセンサー	1/3 INCH SONY CMOS Solid-state Imeage Sensor
解像度	水平:800TVライン/垂直:650TVライン
画素数	130万画素
撮影範囲	水平:約31～89度　上下:約24～65度
赤外線照射距離	ー
動作可能周囲温度	−10 ～+50℃
最低照度	0.0004Lux
オートゲインコントロール機能	有り
オートホワイトバランス機能	有り
フリッカレス機能	有り
デイナイト機能	有り
WDR機能	有り
レンズ	f=2.8～12mm
外形寸法	約134.9(径)×110.3 (高) mm
重量	約361g
電源	DC12V、専用電源ユニット(PF-EB001B/002B)
消費電流	約200mA
IP等級	ー

単位:mm

株式会社　日本防犯システム			
DRAWING NO.		TITLE	
ISSUED	SCALE	MODEL	PF-CK532
MATERIAL			
DESIGNED	CHECKED	APPROVED	