PF-CK503　41万画素ワンケーブルIRドームカメラ

仕様

イメージセンサー	1/3インチSONY Super HAD CCD
解像度	520TVライン
画素数	41万画素
撮影範囲	水平約24～80度 ／ 上下約18～58度
赤外線照射距離	約20m
動作可能周囲温度	−10～+55度
最低照度	0Lux
重量	約600g
レンズ	f=3.3～12mm
外形寸法	約147(径)×188(高)mm
電源	専用電源ユニット(PF-EB001/002)
消費電流	約300mA(赤外線照射時：400mA)
逆光補正機能	有り
フリッカレス機能	有り

承認図

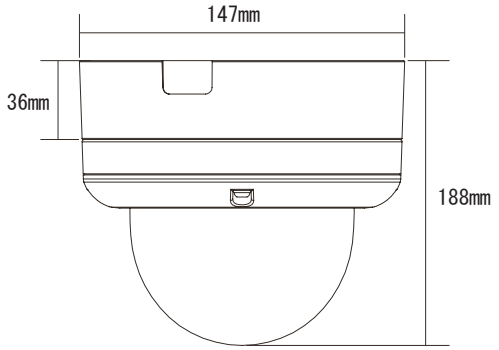

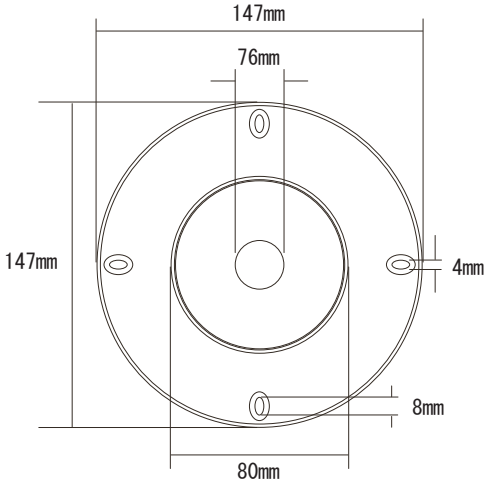

株式会社 日本防犯システム			
DRAWING NO.		TITLE	
ISSUED	SCALE	MODEL	PF-CK503
MATERIAL			
DESIGNED	CHECKED	APPROVED	