PF-CK502　41万画素ワンケーブルドームカメラ

仕様

イメージセンサー	1/3インチSONY Super HAD CCD
解像度	520TVライン
画素数	41万画素
撮影範囲	水平約48～100度　上下約36～75度
動作可能周囲温度	-10～+55度
最低照度	0.1Lux
重量	約300g
レンズ	f=2.6～6.0mm
外形寸法	約116(径)×103(高)mm
電源	専用電源ユニット(PF-EB001/002)
消費電流	約150mA
逆光補正機能	有り
フリッカレス機能	有り

承認図

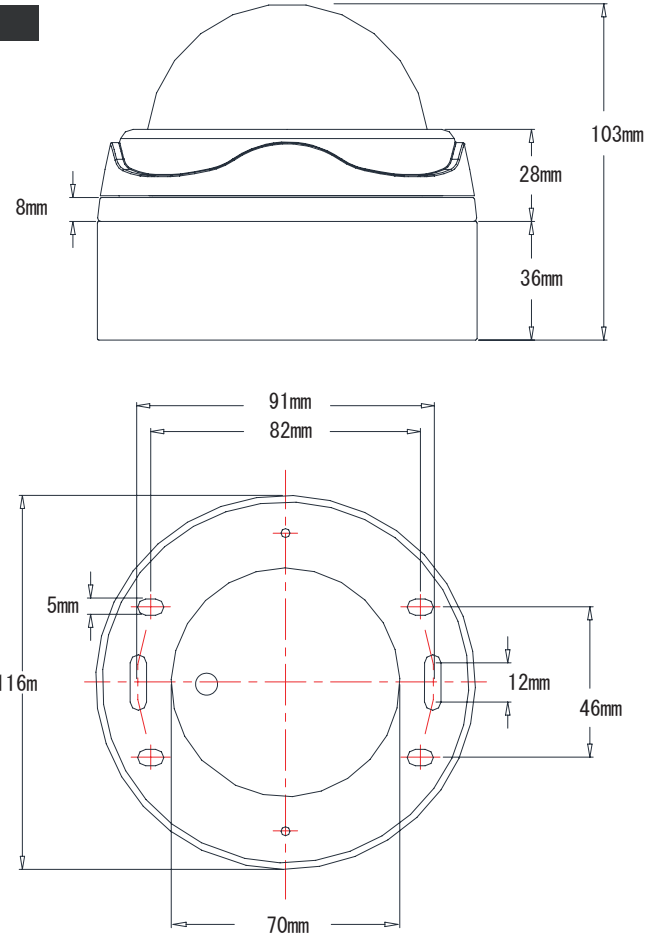

株式会社 日本防犯システム			
DRAWING NO.		TITLE	
ISSUED	SCALE	MODEL	PF-CK502
MATERIAL			
DESIGNED	CHECKED	APPROVED	