PF-CK302　41万画素 バリフォーカルレンズ搭載屋内IRドームカメラ

承認図

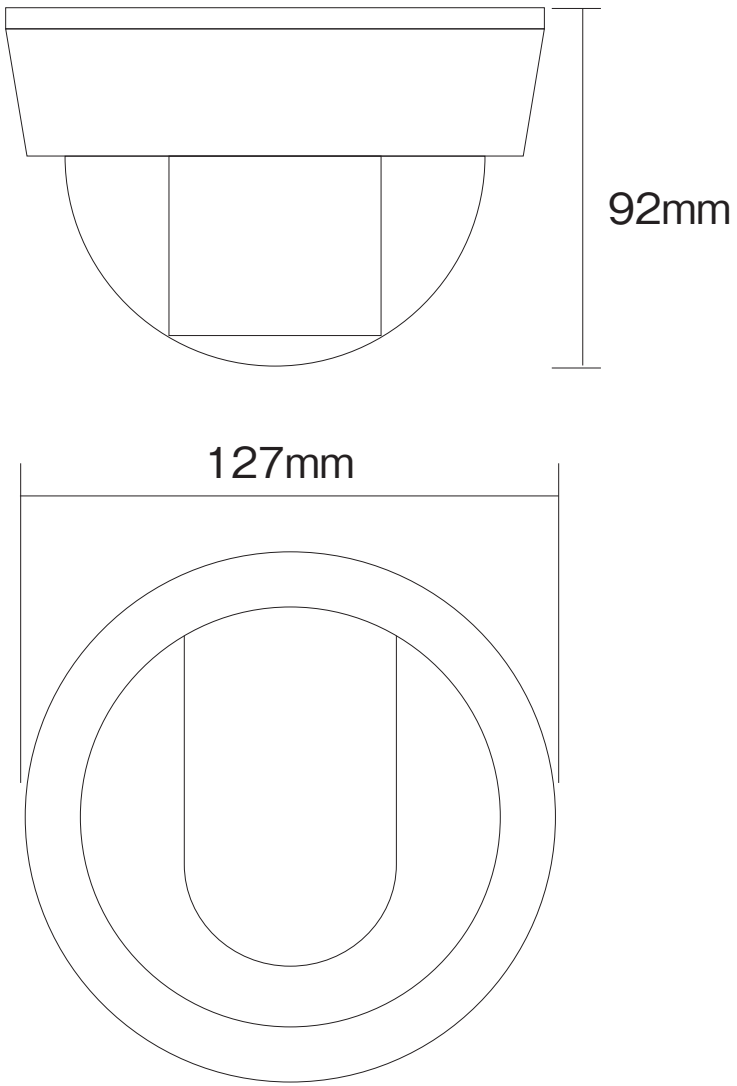

仕様

イメージセンサー	1/3インチ SONY Super HAD CCD
解像度	カラー:600TVライン/白黒:650TVライン
画素数	41万画素
撮影範囲	水平:約28度～102度
	上下:約23度～73度
赤外線照射距離	最大約15m(屋内最大約18m)
動作可能周囲温度	ー10～+50度
最低照度	0.1Lux(赤外線照射時:0Lux)
重量	約300g
レンズ	f=2.8～11mm
外形寸法	約127(径)×92(高)mm
電源	DC12V
消費電流	約250mA(赤外線照射時:約600mA)
逆光補正機能	有り
フリッカレス機能	有り

株式会社　日本防犯システム			
DRAWING NO.		TITLE	
ISSUED	SCALE	MODEL	PF-CK302
MATERIAL			
DESIGNED	CHECKED		APPROVED