PF-CK301　バリフォーカルレンズ搭載パンフォーカスドームカメラ

仕様

イメージセンサー	1/3インチカラー SONY SUPER HAD Ⅱ CCD
解像度	520TVライン
画素数	41万画素
撮影範囲	水平:約25～70.5度　上下:約33～95.5度
動作可能周囲温度	-10～+55度
最低照度	0.1Lux
信号方式	NTSC(カラー)
重量	約430g
レンズ	f=2.9～8.5mm
外形寸法	約147(径)×129(高)mm
電源	DC12V
消費電流	約116mA
逆光補正機能	有り
フリッカレス機能	有り

承認図

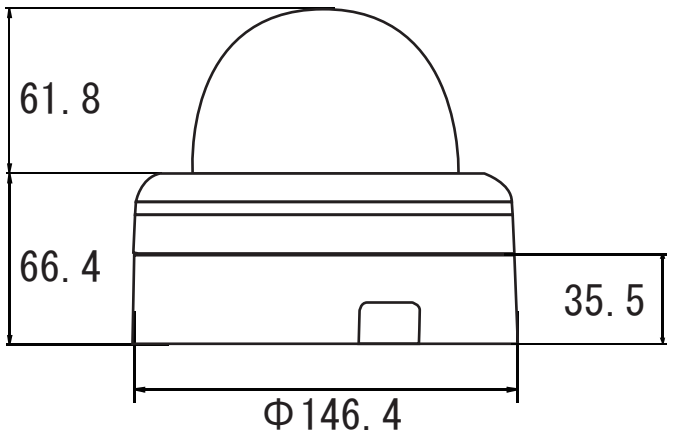

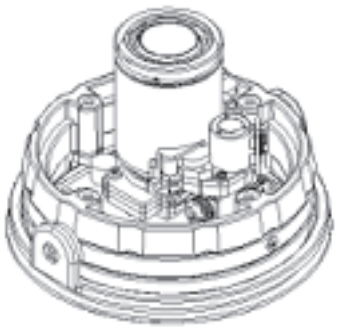

株式会社 日本防犯システム			
DRAWING NO.		TITLE	
ISSUED	SCALE	MODEL	PF-CK301
MATERIAL			
DESIGNED	CHECKED	APPROVED	