PF-CK101　バリフォーカルレンズ搭載屋外IRパンフォーカスドームカメラ

仕様

イメージセンサー	1/3インチカラー SONY SUPER HAD　II CCD
解像度	520TVライン
画素数	41万画素
撮影範囲	水平:約25～70.5度　上下:約33～95.5度
赤外線照射距離	約20m
動作可能周囲温度	-10～+55度
最低照度	0Lux
信号方式	NTSC(カラー)
重量	約1000g
レンズ	f=2.9～8.5mm
外形寸法	約140(径)×104(高)mm
電源	DC12V
消費電流	約416mA
逆光補正機能	有り
フリッカレス機能	有り

承認図

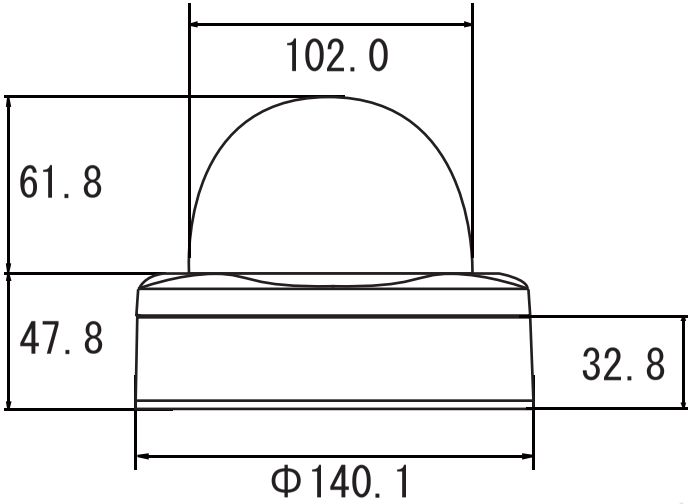

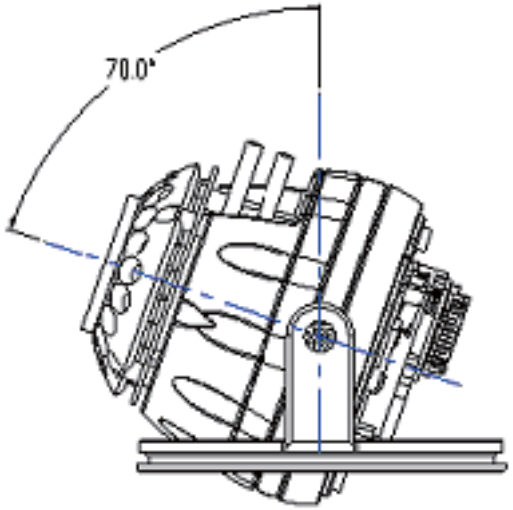

株式会社 日本防犯システム		
DRAWING NO.		TITLE
ISSUED	SCALE	MODEL PF-CK101
MATERIAL		
DESIGNED	CHECKED	APPROVED