PF-CH804 IR スピードドームカメラ

仕 様

レンズ	ズーム	光学12倍／デジタル16倍	
	レンズ	f= 3.94 ~ 46.05mm(F 1.67 ~ F 1.88)	
イメージセンサー	CCD	1/4" COLOR SONY SUPER HAD CCD II	
	解像度	カラー : 560 TV- Line, 白黒 : 680 TV- Line	
	ピクセル数	768(H) X 494(V)	752(H) X 582(V)
映像	方式	NTSC / PAL	
	ビデオ出力	1.0Vp- p(Sync. Negative), Termination 75Ω	
	同期タイプ	Internal / External(Line- lock)	
	最低照度	0.0001Lux(W/ Sense up), 0 Lux(30m Range) - LED ON	
	赤外線 LED	IR LED 40 PCS	
	デイナイト機能	ICR(AUTO / COLOR / BW)	
	逆光補正機能	OFF / BLC / HLC / SSDR	
	SENS-UP	OFF / ON(X2 ~ X512)	
	SSNR(ノイズ補正)	OFF / LOW / MIDDLE / HIGH	
	マスク機能	8カ所	
Pan/Tilt	動作範囲	Pan : 360°(限界無) Tilt : - 5 ~ 185° (オートフリップ)	
	スピード	プリセット: 最大250°/秒 , マニュアル: 最大0.05～120°/秒	
	プリセット	32プリセット(プロトコル PELCO D)	
	パターン	4パターン(210秒～2時間 ※機能の組み合わせで変わります)	
	オートスキャン	時計回り／反時計回り／カスタム設定	
	位置情報記憶	Pan位置情報自動記憶	
	タイムスケジュール	8スケジュール	
	–	–	
アラーム	アラーム入力	4ポート	
	アラーム出力		
	–	–	
信号方式	アドレス(ID)	255	
	リモートコントロール	RS- 485	
	プロトコル	AUTO, SK- P, PELCO- D	
	ボーレート	2,400bps, 4,800bps, 9,600bps, 19,200bps	
使用電圧・容量		24V AC / 18W, 1.5A or 12V DC, 2A	
動作可能温度		- 20℃ ~ 60℃	
サイズ		165mm x 188mm	
重量		2.0 Kg	
ブラケット(別売)		PF-EA010(壁面取付用),PF-EA011(天井取付用)	

承認図

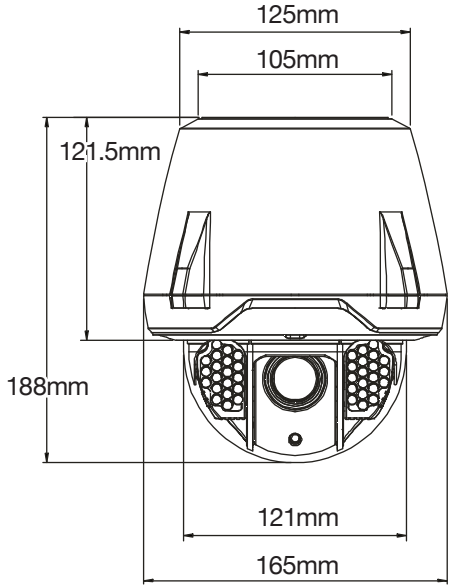

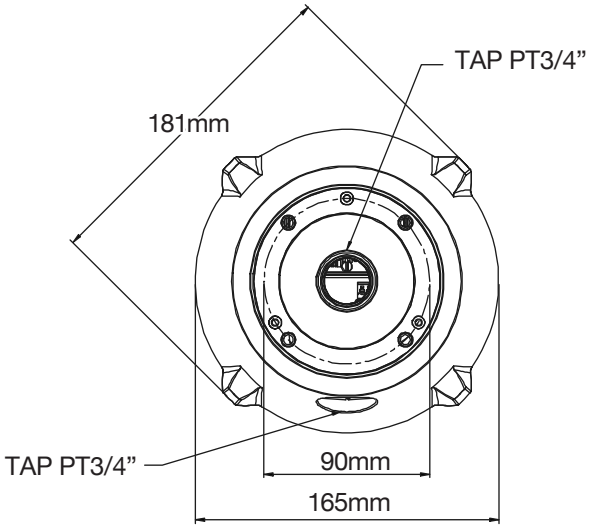

株式会社 日本防犯システム		
DRAWING NO.		TITLE
ISSUED	SCALE	MODEL PF-CH804
MATERIAL		
DESIGNED	CHECKED	APPROVED