PF-CH460　41万画素ハイパーデイナイトBOXカメラ

承認図

SIDE

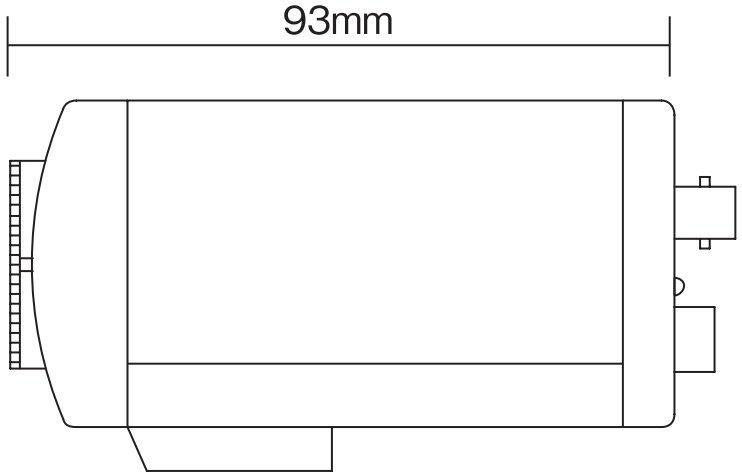

FRONT

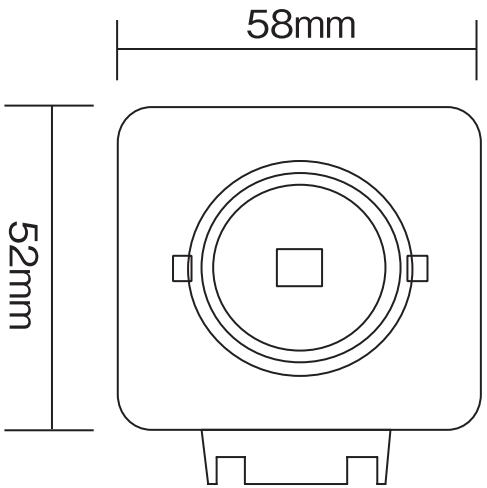

BACK

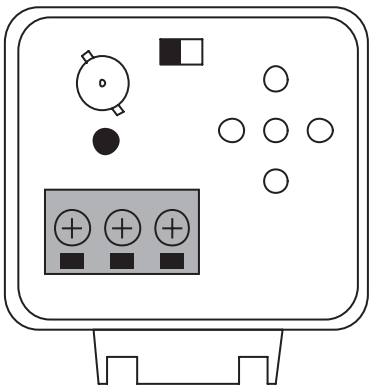

仕様

イメージセンサー	1/3インチ　SONY SUPER HAD Ⅱ CCD
解像度	カラー:600TVライン/白黒:700TVライン
画素数	41万画素
動作可能周囲温度	ー10～+50度
最低照度	0.00001Lux
重量	約350g
レンズ	別売り(レンズマウント:C/CSマウント)
外形寸法	約58(幅)×52(高)×93(奥)mm
電源	DC12V
消費電流	約180mA
逆光補正機能	有り(WDR機能)
フリッカレス機能	有り

株式会社　日本防犯システム			
DRAWING NO.		TITLE	
ISSUED	SCALE	MODEL	PF-CH460
MATERIAL			
DESIGNED	CHECKED	APPROVED	