PF-CH350　41万画素WDR搭載 超高感度多機能ドームカメラ

外形寸法図

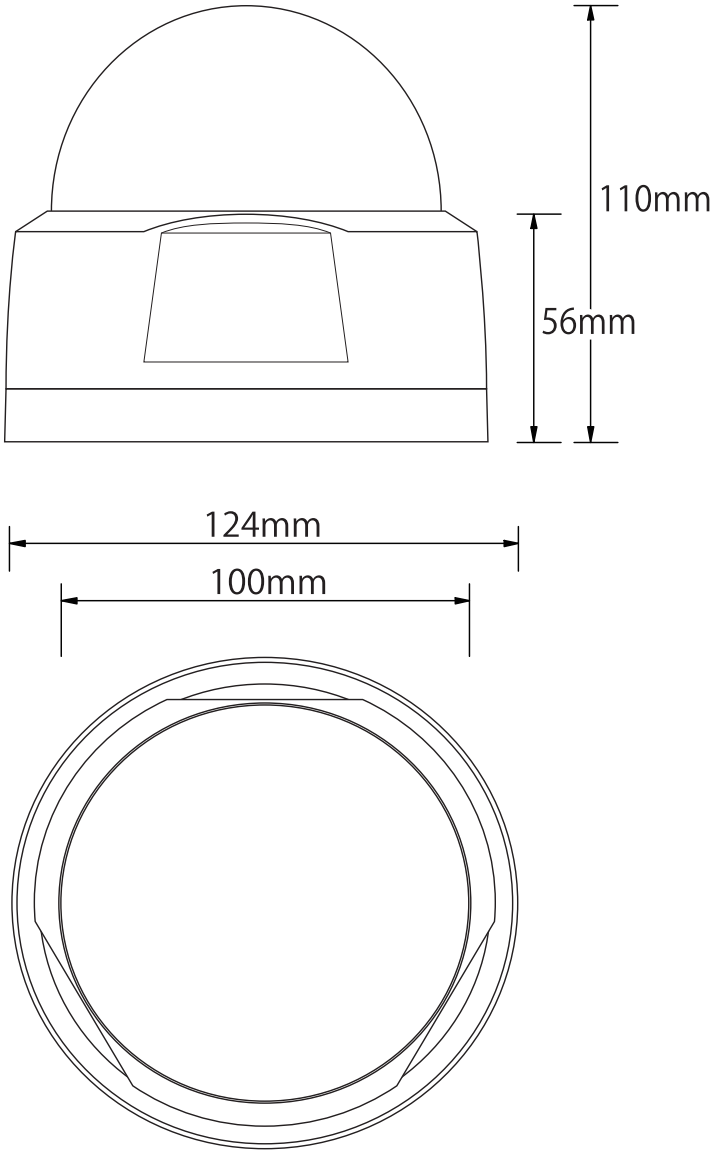

仕様

イメージセンサー	1/3インチカラー SONY Super HAD CCD
解像度	550TVライン
画素数	41万画素
撮影範囲	水平:約25～100度 ／ 上下:約32～65度
動作可能周囲温度	ー10～+50度
最低照度	0.00001Lux
重量	約500g
レンズ	f=2.8～12mm
外形寸法	約124(径)×110(高)mm
電源	DC12V
消費電流	約120mA
逆光補正機能	有り(WDR機能)
フリッカレス機能	有り

株式会社　日本防犯システム			
DRAWING NO.		TITLE	
ISSUED	SCALE	MODEL	PF-CH350
MATERIAL			
DESIGNED	CHECKED	APPROVED	