PF-CH250　41万画素IR屋外カメラ

仕様

イメージセンサー	1/3インチ　SONY SUPER HAD CCD
解像度	540TVライン
画素数	41万画素
撮影範囲	水平:約66度　上下:約49度
赤外線照射距離	最大約20m(屋内最大約40m)
動作可能周囲温度	−10度　～ +50度
最低照度	0.1Lux (赤外線照射時:0Lux)
重量	約700g
レンズ	f=4mm
外形寸法	約70(幅)×95(高)×170(奥)mm
電源/消費電流	DC12V/約150mA(赤外線照射時:約350mA)
逆光補正機能	有り
フリッカレス機能	有り

承認図

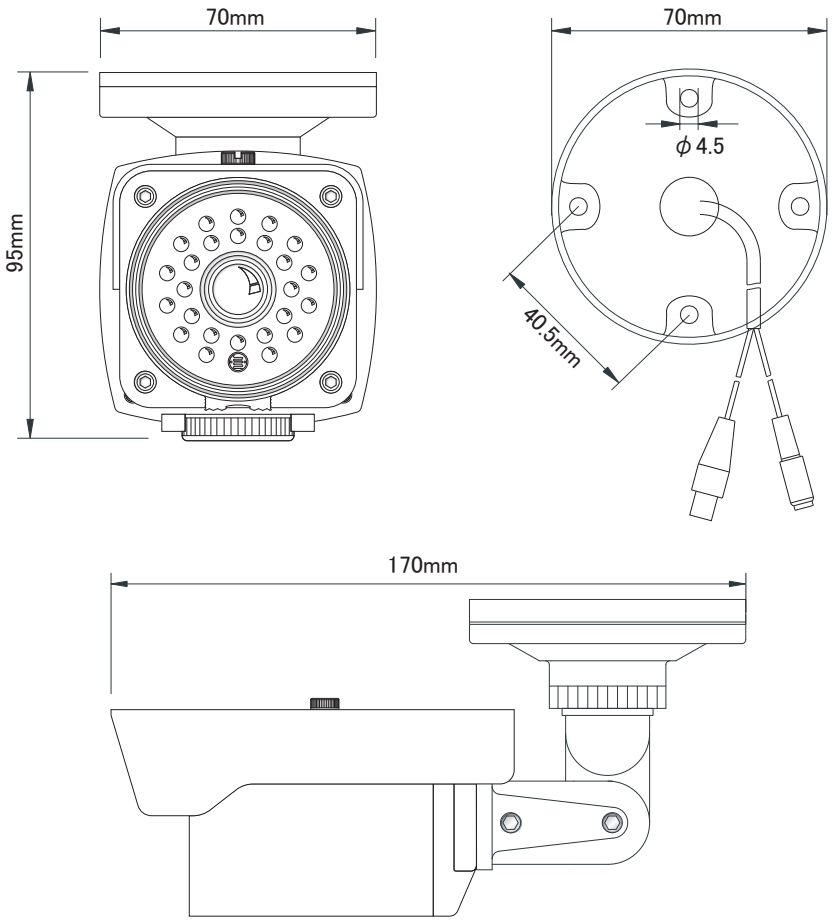

株式会社 日本防犯システム			
DRAWING NO.		TITLE	
ISSUED	SCALE	MODEL	PF−CH250
MATERIAL			
DESIGNED	CHECKED	APPROVED	