PF-CH157 52万画素 PIRセンサー搭載屋外IRカメラ

外形寸法図

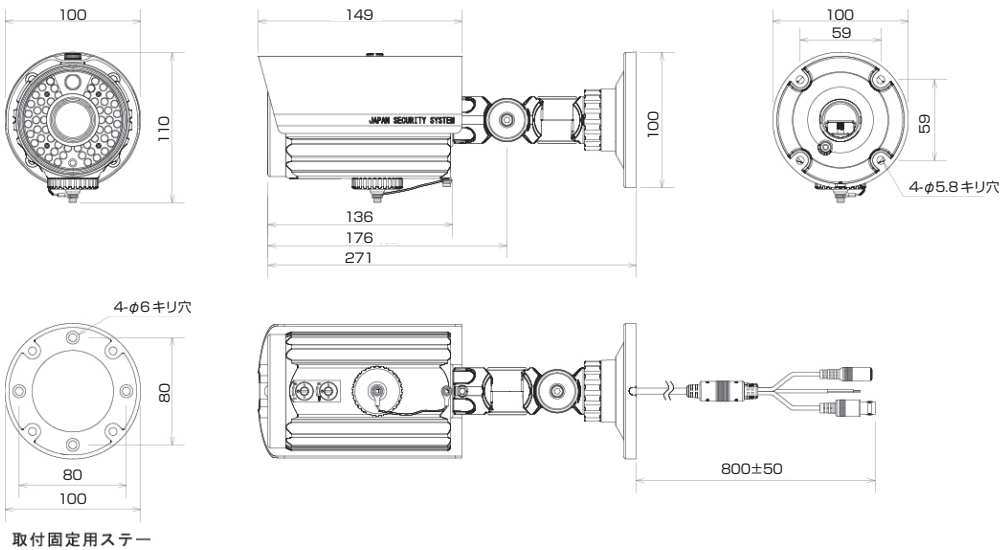

仕様

イメージセンサー	1/3インチSONY Super HAD II 960H CCD
解像度	水平700TV本、垂直500TV本
画素数	52万画素
撮影範囲	f=3.5mm：水平約74度 上下約55度 f=16.0mm：水平約20度 上下約15度
動作可能周囲温度	−10 ～ +50度
最低照度	通常撮影時：カラー：0.0001Lux、白黒：0.00001Lux 赤外線照射時：0Lux
重量	約1400ｇ（本体、取付ブラケットのみ）
レンズ	f=3.5～16mm
LED個数	白色LED 12個、赤外線LED 42個
赤外線照射距離	最大約30m（屋内最大約50m）
外形寸法	約100（幅）×110（高）×271（奥）mm
電源	DC12V±10%
消費電流	通常時：約160mA、赤外線照射時：約640mA 白色LED、赤外線LED点灯時：約720mA
逆光補正機能	有り(WDR機能)
フリッカレス機能	有り
ケーブルの長さ	約800mm

株式会社　日本防犯システム			
DRAWING NO.		TITLE	
ISSUED	SCALE	MODEL	PF-CH157
MATERIAL			
DESIGNED	CHECKED	APPROVED	