製品情報

PF-CH156 蜘蛛の巣ガード機能搭載 52万画素屋外IRカメラ

RoHS | 52万画素 | 屋内 | 屋外防滴 | 屋外防雨 | カラーカメラ | 逆光補正 | 2.8～12mmレンズ | パリフォーカルレンズ | フリッカレス | 最大IR距離50m | 超高感度0.00001Lux | ワイドダイナミックレンジ | 3D DNR

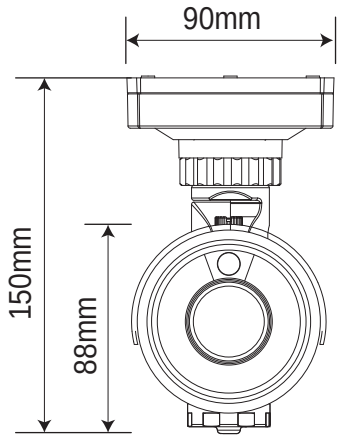

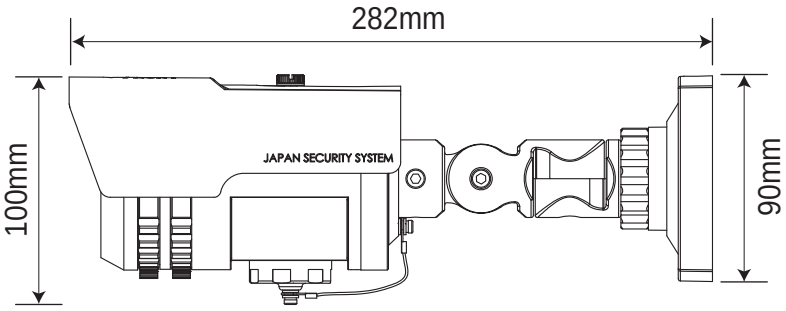

製品仕様

イメージセンサー	1/3インチ SONY EXview HAD CCD Ⅱ
解像度	カラー:700TVライン
画素数	52万画素
撮影範囲	f=2.8mm：水平約100度 上下約73度 f=12mm：水平約25度 上下約19度
動作可能周囲温度	－10 ～ ＋50度
最低照度	0.00001Lux（赤外線照射時：0Lux）
重量	約1200ｇ
レンズ	f=2.8～12mm
LED個数	42個
赤外線照射距離	最大約40m（屋内最大約50m）
外形寸法	約90（幅）×100（高）×282（奥）mm
電源	DC12V
消費電流	通常約240mA(赤外線照射時:約660mA)
逆光補正機能	有り(WDR機能)
フリッカレス機能	有り
ケーブルの長さ	1500mm