PF-CH151B　蜘蛛の巣ガード機能搭載41万画素WDR屋外用高感度･多機能IRカメラ

仕様

イメージセンサー	1/3インチカラー SONY Super HAD Ⅱ CCD
解像度	カラー:600TVライン/白黒:700TVライン
画素数	41万画素
撮影範囲	水平:約25～100度
	上下:約32～65度
動作可能周囲温度	−10～+50度
最低照度	0.000006Lux（赤外線照射時:0Lux）
重量	約1600g
レンズ	f=2.8～12mm
LED個数	42個
赤外線放射距離	最大25m
外形寸法	約88（幅）×105（高）×222（奥）mm
電源	DC12V
消費電流	約600mA（赤外線照射時）
逆光補正機能	有り（WDR機能）
フリッカレス機能	有り

承認図

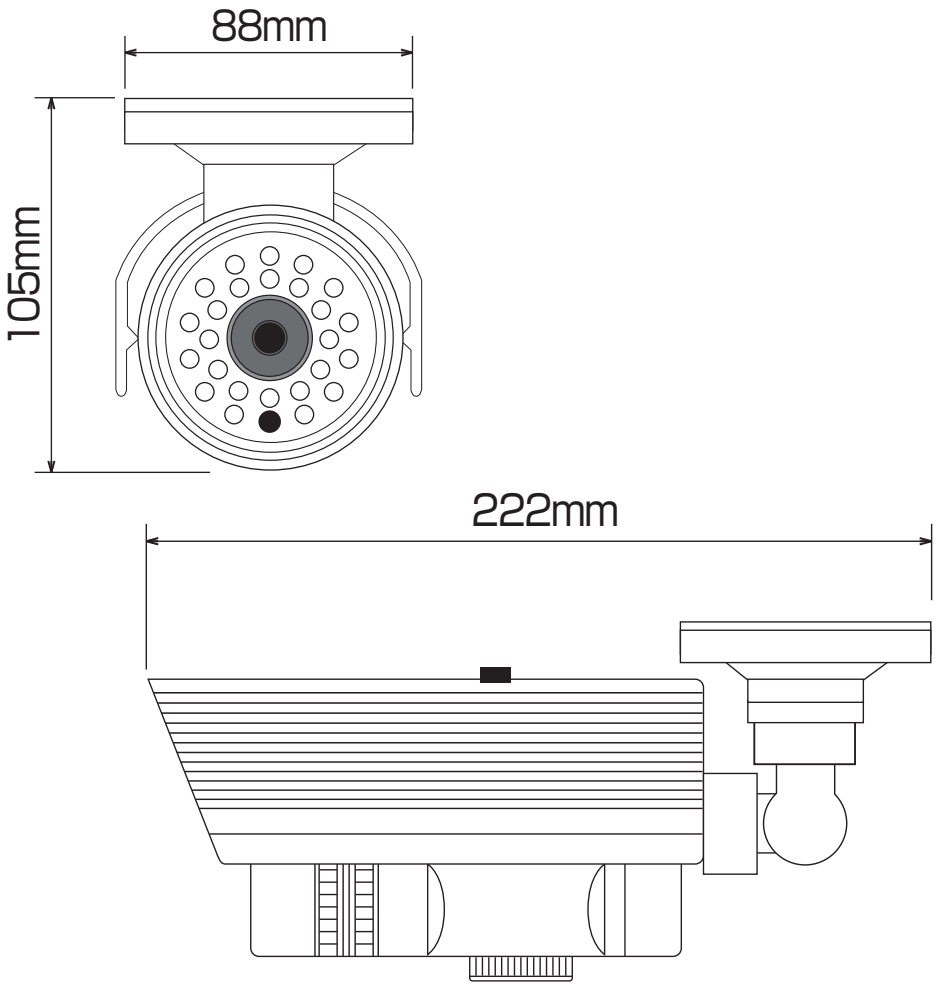

株式会社 日本防犯システム			
DRAWING NO.		TITLE	
ISSUED	SCALE	MODEL	PF-CH151B
MATERIAL			
DESIGNED	CHECKED	APPROVED	