# PF-CH101　ホワイトライトLED搭載４１万画素カラーIR屋外カメラ

## 仕様

| | |
|---|---|
| イメージセンサー | 1/3 インチカラーCCD　SENSOR INTERLINE |
| 解像度 | 530TVライン |
| 画素数 | 41万画素 |
| 撮影範囲 | 水平約44度　上下約33度 |
| 赤外線照射距離 | 最大約15m |
| ホワイトライト照射距離 | 最大約10m |
| 動作可能周囲温度 | -10～+50度 |
| 最低照度 | 0.05Lux |
| 重量 | 約460g |
| レンズ | f=6.0mm |
| 外形寸法 | 74(径)×122.5(奥)mm |
| 電源 | DC12V |
| 消費電流 | 約110mA(赤外線照射時：約260mA) |
| 逆光補正機能 | 有り |

## 承認図

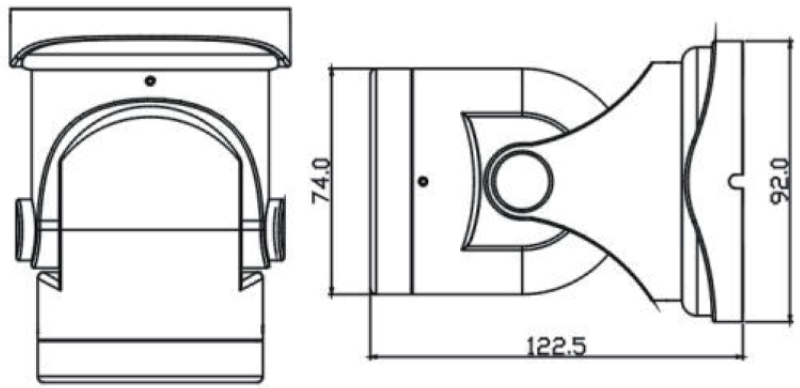


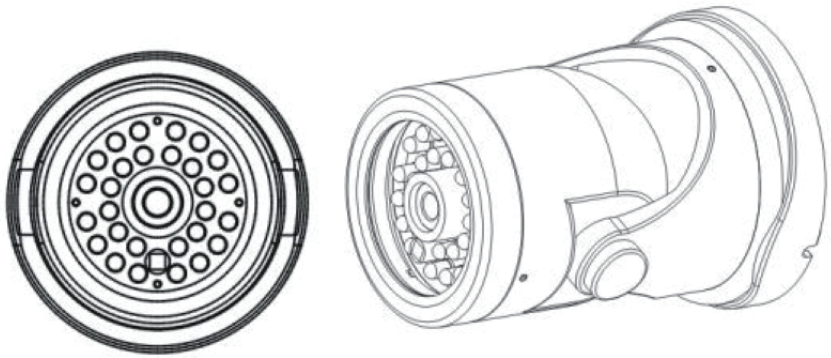

| | | | |
|---|---|---|---|
| 株式会社 日本防犯システム | | | |
| DRAWING NO. | | TITLE | |
| ISSUED | SCALE | MODEL | PF-CH101 |
| MATERIAL | | | |
| DESIGNED | CHECKED | APPROVED | |