PF-CC805　耐衝撃設計41万画素屋外PTZカメラ

寸法図

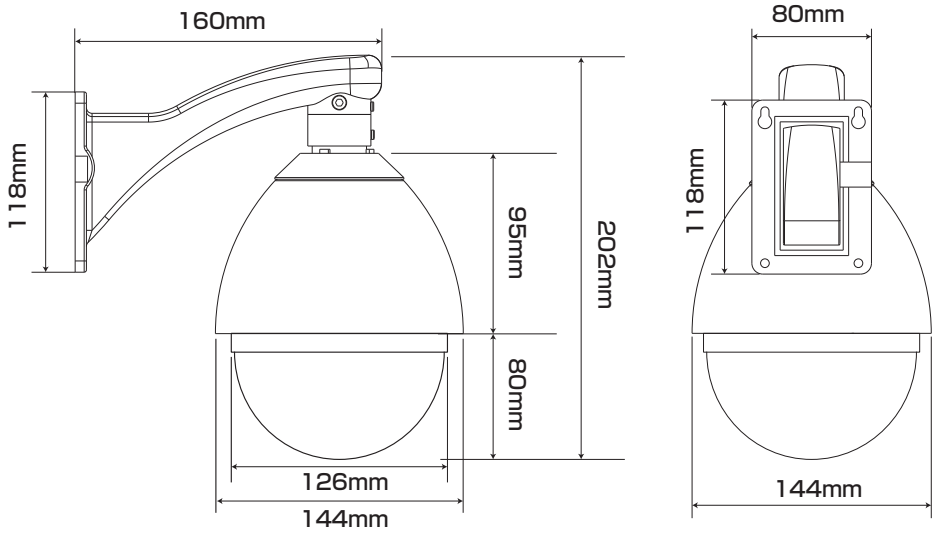

仕様

イメージセンサー	1/4インチ Interline transfer CCD
解像度	カラー:560TVライン/白黒:680TVライン
画素数	41万画素
撮影範囲	水平:約5.7度～63度　上下:約4.3度～49.6度
赤外線照射距離	ー
動作可能周囲温度	−30度～+50度
最低照度	0.02Lux
重量	約1.8kg
レンズ	f=3.9～46mm
ズーム	光学12倍、デジタル16倍ズーム
外形寸法	約144(径)×202(高)mm
電源/ 消費電流	DC12V/約1.1A（電源アダプター付属）
逆光補正機能	有り
フリッカレス機能	有り

株式会社　日本防犯システム			
DRAWING NO.		TITLE	
ISSUED	SCALE	MODEL	PF-CC805
MATERIAL			
DESIGNED	CHECKED	APPROVED	