PF-CC803　41万画素　IR搭載ハイスペックスピードドームカメラ

寸法図

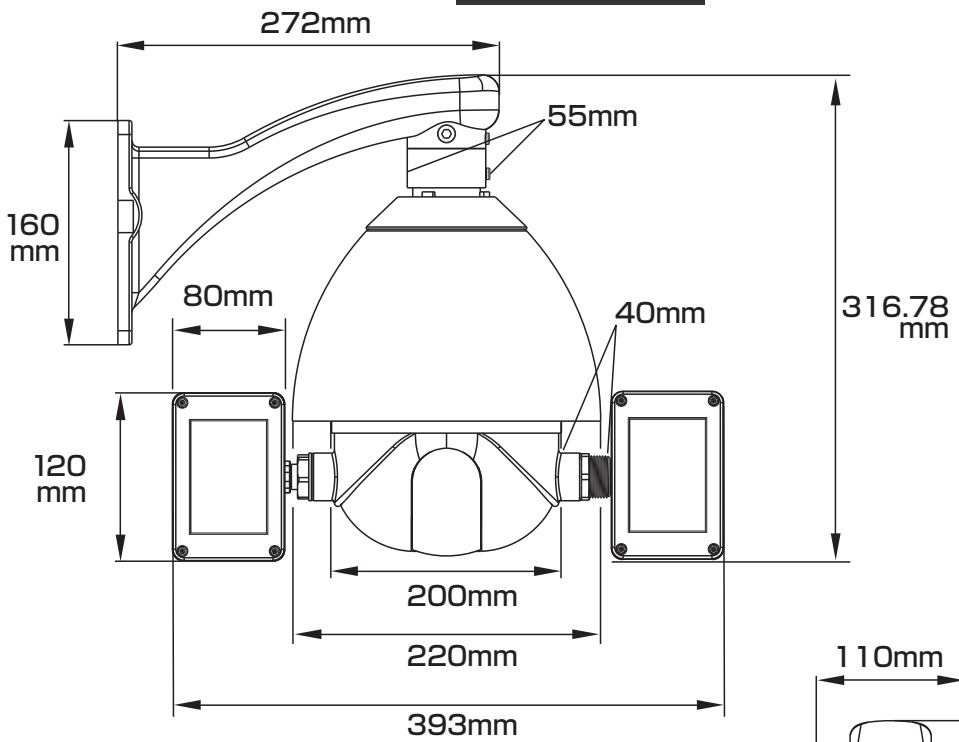

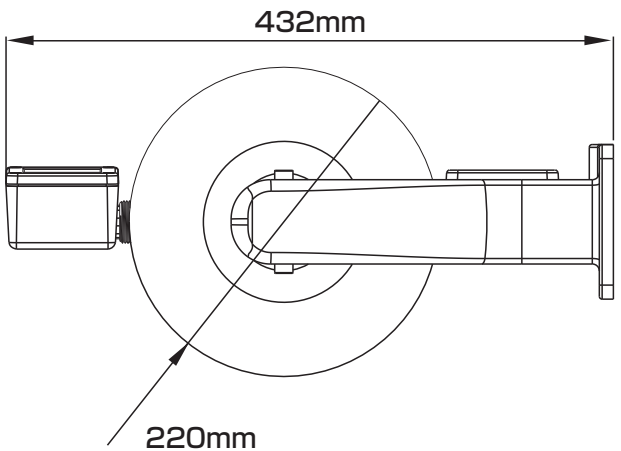

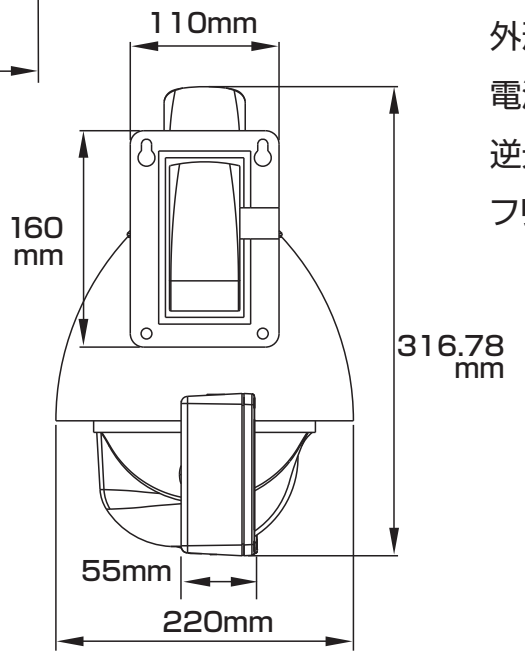

仕様

イメージセンサー	1/4インチカラー SONY SUPER HAD CCD
解像度	470TVライン以上
画素数	41万画素
撮影範囲	水平:約1.7～55度　上下:約1.3～43度
赤外線照射距離	約100m
動作可能周囲温度	-20度～+60度
最低照度	0Lux
重量	約3560g
レンズ	f=3.43～120.0mm
ズーム	光学35倍、デジタル16倍ズーム
外形寸法	約393(径)×316.78(高)×432(奥)mm
電源/ 消費電流	AC24V/約3A(赤外線照射時)
逆光補正機能	有り
フリッカレス機能	有り

株式会社　日本防犯システム			
DRAWING NO.		TITLE	
ISSUED	SCALE	MODEL	PF-CC803
MATERIAL			
DESIGNED	CHECKED		APPROVED