# PF-CC101　HD-SDI対応 耐衝撃設計 130万画素カラーIR屋外ドームカメラ

## 外形寸法図

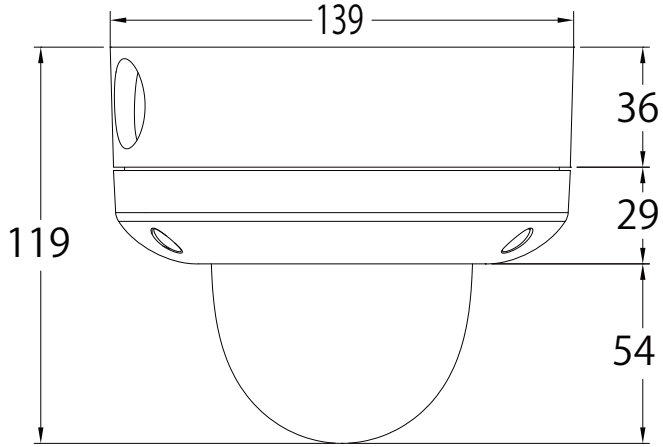


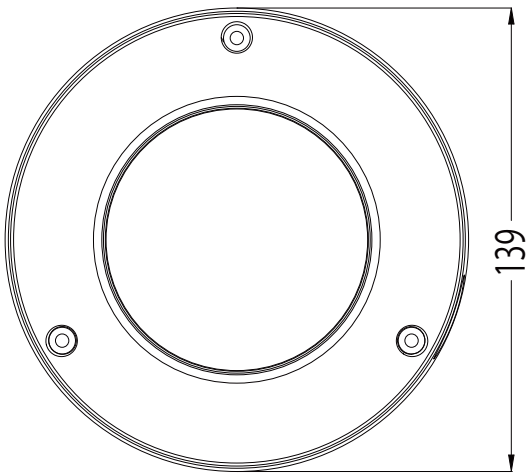


## 仕様

| | |
|---|---|
| イメージセンサー | 1/3インチカラー Panasonic CMOS |
| 画素数 | 130万画素 |
| 撮影範囲 | 水平:約17～70度 |
| | 上下:約12～53度 |
| 動作可能周囲温度 | −10～+50度 |
| 最低照度 | 0.01Lux(赤外線照射時:0Lux) |
| 重量 | 約920g |
| レンズ | f=3.5～16mm |
| LED個数 | 20個 |
| 赤外線照射距離 | 約15m |
| 外形寸法 | 約139(径)×119(高)mm |
| 電源 | DC12V |
| 消費電流 | 約260mA |
| 逆行補正機能 | 有り |
| フリッカレス機能 | 有り |

| 株式会社　日本防犯システム | | | |
|---|---|---|---|
| DRAWING NO. | | TITLE | |
| ISSUED | SCALE | MODEL | PF-CC101 |
| MATERIAL | | | |
| DESIGNED | CHECKED | APPROVED | |