# PF-AHD809W　AHD対応2.2メガピクセル耐衝撃設計屋外IR PTZカメラ

## 仕様

| | |
|---|---|
| レンズ | 光学ズーム30x　f=4.3～129mm |
| 画角 | 水平:2.23～65.1度 |
| イメージセンサ | 1/2.8" SONY STARVIS CMOS Sensor(画素数:1945×1097) |
| 最低被写体照度 | カラー:0.35 lx　白黒:0.013 lx　赤外LED点灯:0 lx |
| 解像度 | AHD:1080p@25/30fps　HD-TVI:1080p@25/30fps、720p@25/30/50/60fps |
| スキャン方式 | プログレッシブスキャン |
| パンレンジ / スピード | 360度 / 最大380度/秒 |
| チルトレンジ / スピード | −10～90度 / 最大380度/秒 |
| 映像出力 | AHD/HD-TVI:BNC　コンポジット:BNC |
| アラーム | 入力×4　出力×2(ターミナルブロック) |
| 制御線 | RS-485　ボーレート2,400～38,400bps |
| 赤外線照射距離 | 最大400m |
| 機能 | WDR、デイナイト、3DNR、デジタルズーム(16x)、露出コントロール、ホワイトバランス、逆光補正、フリップ、シャッタースピード、赤外線照射、霧補正 |
| 外形寸法 | 約201.8(径)×313(高)mm |
| 質量 | 約4,900g |
| 使用温度範囲 / 湿度 | −10～+50℃ / ～90% ※結露しないこと |
| 電源 / 消費電流 | DC24V / 2.6A、AC24V |
| IP等級 | IP66 |

## 外形寸法図

単位：mm

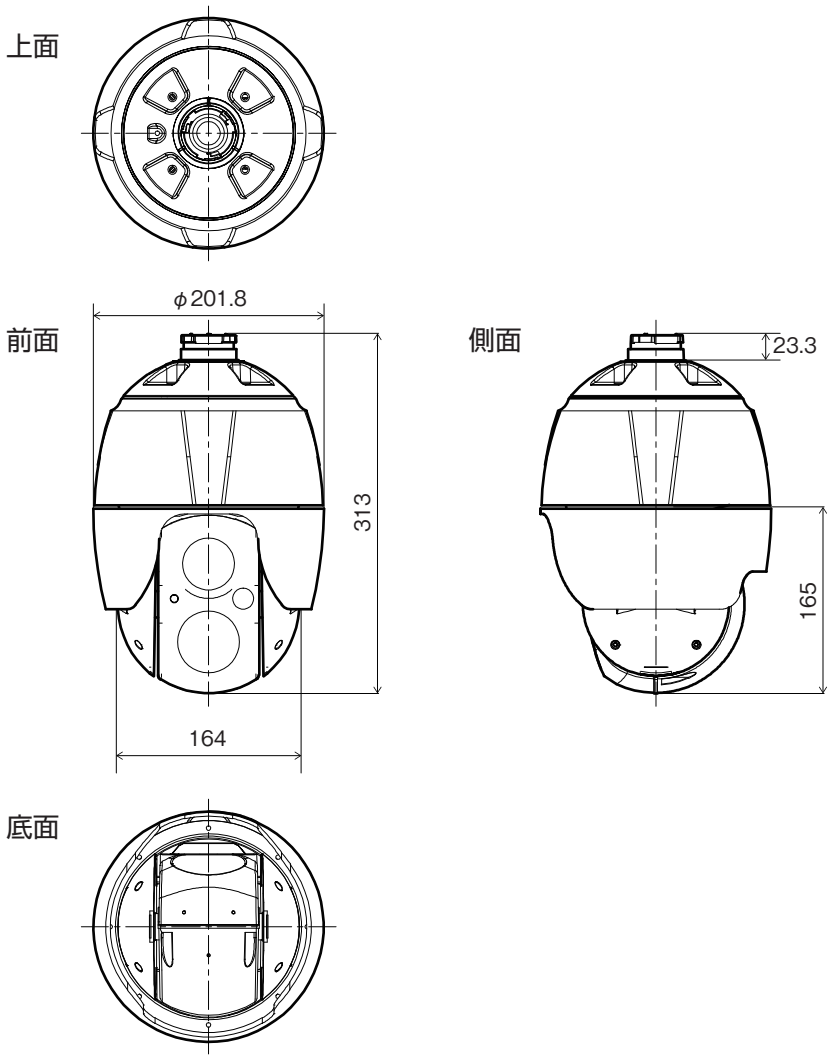


| | | | | |
|---|---|---|---|---|
| 株式会社 日本防犯システム | TITLE | DRAWING NO. | ISSUED 2021.12.10 | SCALE |
| MODEL PF-AHD809W | MATERIAL | DESIGNED S.W | CHECKED M.I | APPROVED M.I |