PF-AHD3211F8 アナログHD対応2.2メガピクセル屋外IRカメラ(焦点固定)

仕様

使用温度範囲 / 湿度		−10℃〜+50℃ / 〜85%(結露しないこと)
電源		DC12V
消費電流		AHD:約120mA(赤外線照射時 約300mA)、CVBS:約110mA(赤外線照射時 約290mA)
映像出力		AHD出力:BNC、CVBS出力:BNC、NTSC/PAL出力:BNC
イメージセンサ		1/2.9インチ SONY 2Mega Exmor CMOS Sensor
総画素数		2000(H)×1121(V)、2.24M Pixels
有効画素数		1984(H)×1105(V)、2.19M Pixels
画像サイズ		FULL HD:1920×1080 30/25fps、HD:1280×720 30/25fps、960H:960×480
スキャン方式		プログレッシブスキャン
同期方式		内部同期
解像度		AHD:1920×1080(1080p @30f / 1080p @25f)、AHD:1280×720(720p @60f / 720 @50f)、CVBS(COMET):700TVL(1000TVL)
S/N比		50dB(AGC OFF)
赤外線照射距離		最大約20m(屋内最大30m)
LED個数		24個
被写体最低照度		カラー:0.001 lx 白黒:0.0001 lx 赤外線照射時:0 lx
レンズ	種類	焦点固定レンズ(フォーカス固定)
	焦点距離	f=4mm
	フォーカス範囲	2.1〜∞
	画角	水平:82.5度 垂直:48.1度
OSD機能	デジタル処理	フリーズ、左右、上下、回転、色反転
	電子感度アップ	×2〜×30
	ワイドダイナミックレンジ	有り
	デイナイト	オート、白/黒、カラー、EXT
	シャッタースピード	オート、FLK、1/30〜1/50000、×2〜×30
	逆光補正	有り(BLC、HSBLC)
	ホワイトバランス	ATW、AWC→セット、屋内、屋外、マニュアル、AWB
	フリッカ補正	有り
	赤外線カットフィルター	有り
防塵・防水性能		IP66
外形寸法		66(幅)×64.5(高)×198.2(奥)mm
質量		約285 g

外形寸法図

単位:mm

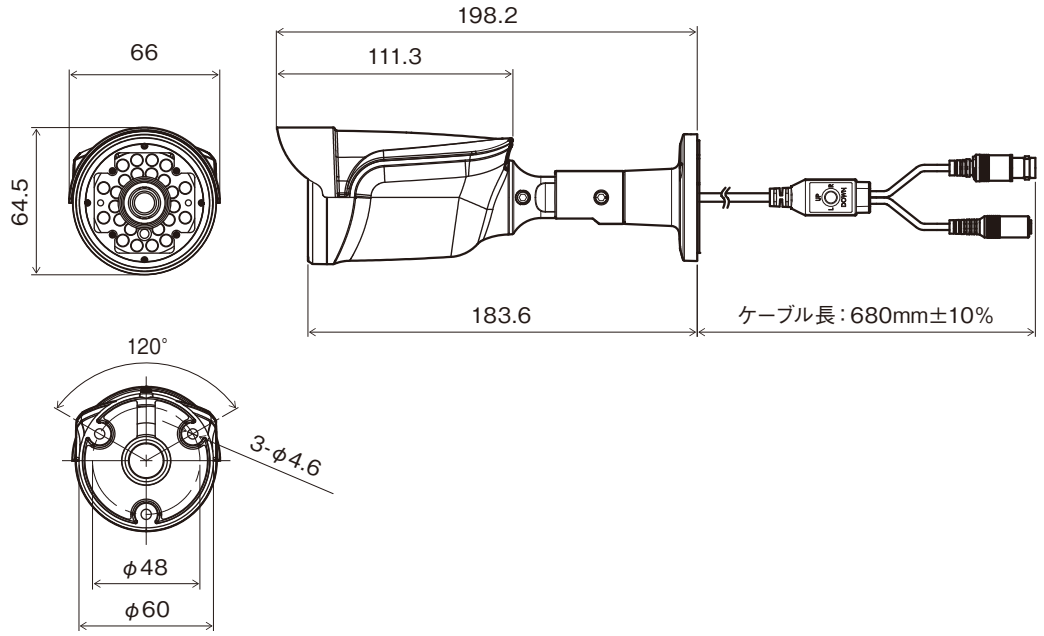

株式会社 日本防犯システム	TITLE	DRAWING NO.	ISSUED 2020.04.20	SCALE
MODEL PF-AHD3211F8	MATERIAL	DESIGNED Y.I	CHECKED T.O	APPROVED M.I