PF-AHD1211F AHD対応1.3メガピクセル屋外IRカメラ

外形寸法図

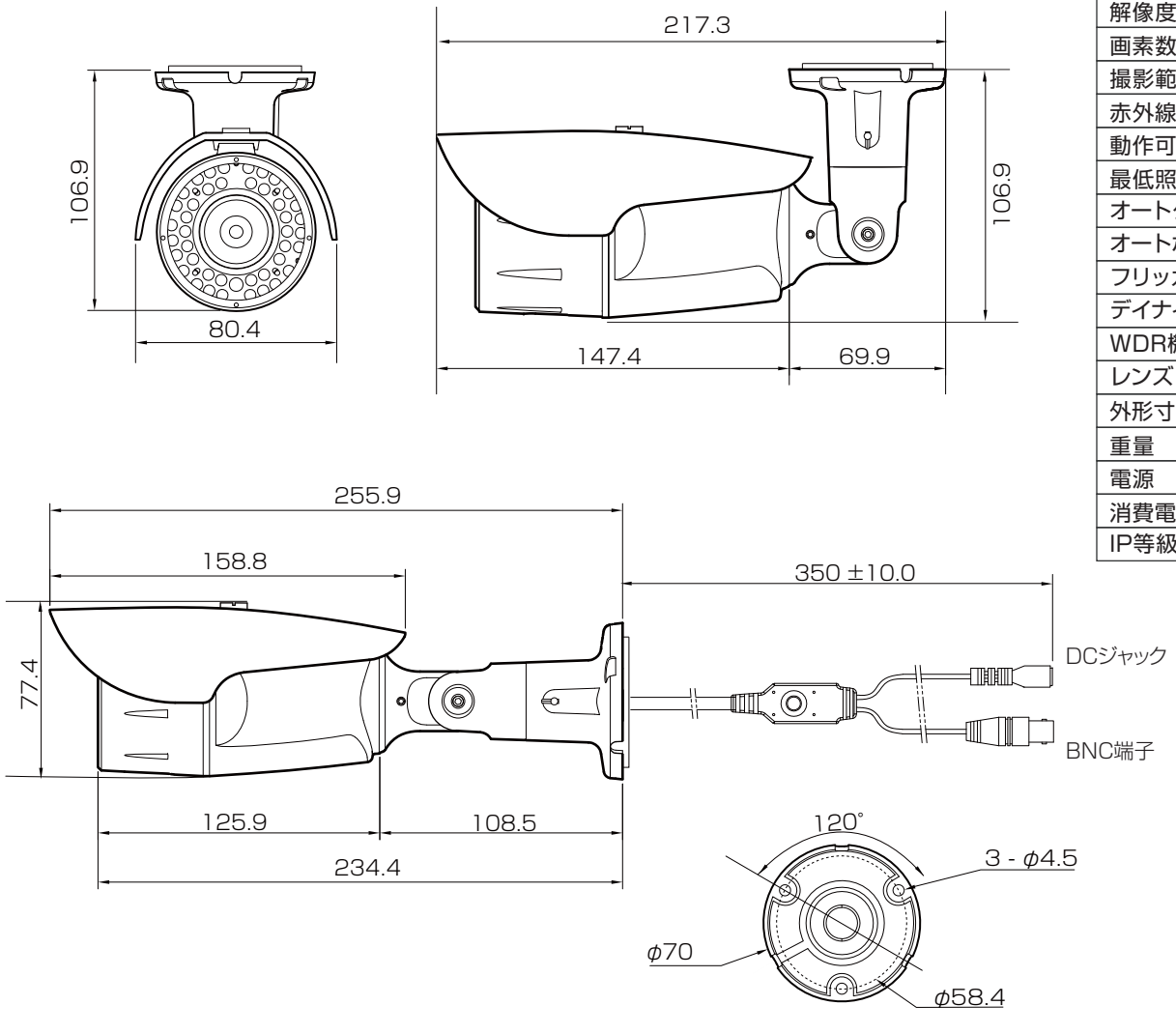

単位:mm

仕様

イメージセンサー	1/3 INCH SONY CMOS Solid-state Imeage Sensor
解像度	水平：800TVライン/垂直:650TVライン
画素数	130万画素
撮影範囲	水平：約70.2度　上下:約57.6度
赤外線照射距離	最大約25m　　室内最大約30m
動作可能周囲温度	−10 ～+50℃
最低照度	白黒：0.04Luxカラー：0.2 Lux（赤外線照射時0Lux）
オートゲインコントロール機能	有り
オートホワイトバランス機能	有り
フリッカレス機能	有り
デイナイト機能	有り
WDR機能	有り
レンズ	f=3.6mm
外形寸法（天井取付時）	約217.3(D)×106.9(H)×80.4(W)mm
重量	約485g
電源	DC12V±10%
消費電流	通常約135mA　（赤外線照射時450mA）
IP等級	IP66

株式会社　日本防犯システム			
DRAWING NO.		TITLE	
ISSUED	SCALE	MODEL	PF-AHD1211F
MATERIAL			
DESIGNED M. A	CHECKED K. C	APPROVED M. H	