PF-AHD1121V AHD対応1.3メガピクセル屋内IRドームカメラ

承認図

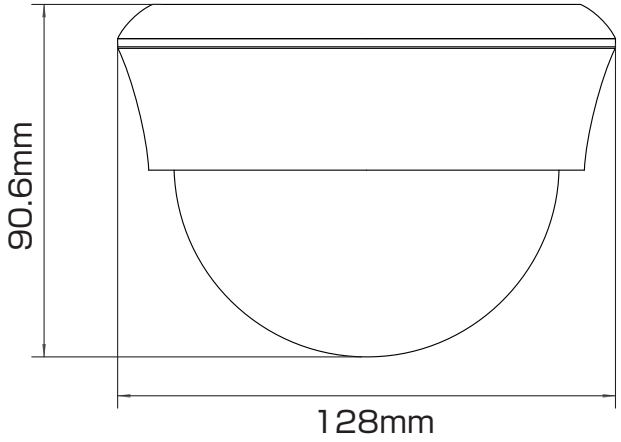

仕様

イメージセンサー	1/3インチ SONY 1.3Mega Exmor CMOS Sensor
解像度	1280 × 720 / 1000TVL
画素数	130万画素
撮影範囲	水平：約30.2～85.2度 上下：約22.7～62.6度
赤外線照射距離	最大約20m
動作可能周囲温度	−10度～＋50度
最低照度	白黒:0.04Lux カラー:0.2Lux（赤外線照射時0Lux）
重量	約310g
レンズ	f=2.8～12mm
外形寸法	約128（径）×90.6（高）mm
電源/消費電流	DC12V/通常135mA（赤外線照射時約265mA）
逆光補正機能	有り
フリッカレス機能	有り
IP等級	−

株式会社 日本防犯システム			
DRAWING NO.		TITLE	
ISSUED	SCALE	MODEL	PF-AHD1121V
MATERIAL			
DESIGNED	CHECKED	APPROVED	