PF-AHD1120V AHD対応1.3メガピクセル屋内ドームカメラ

外形寸法図

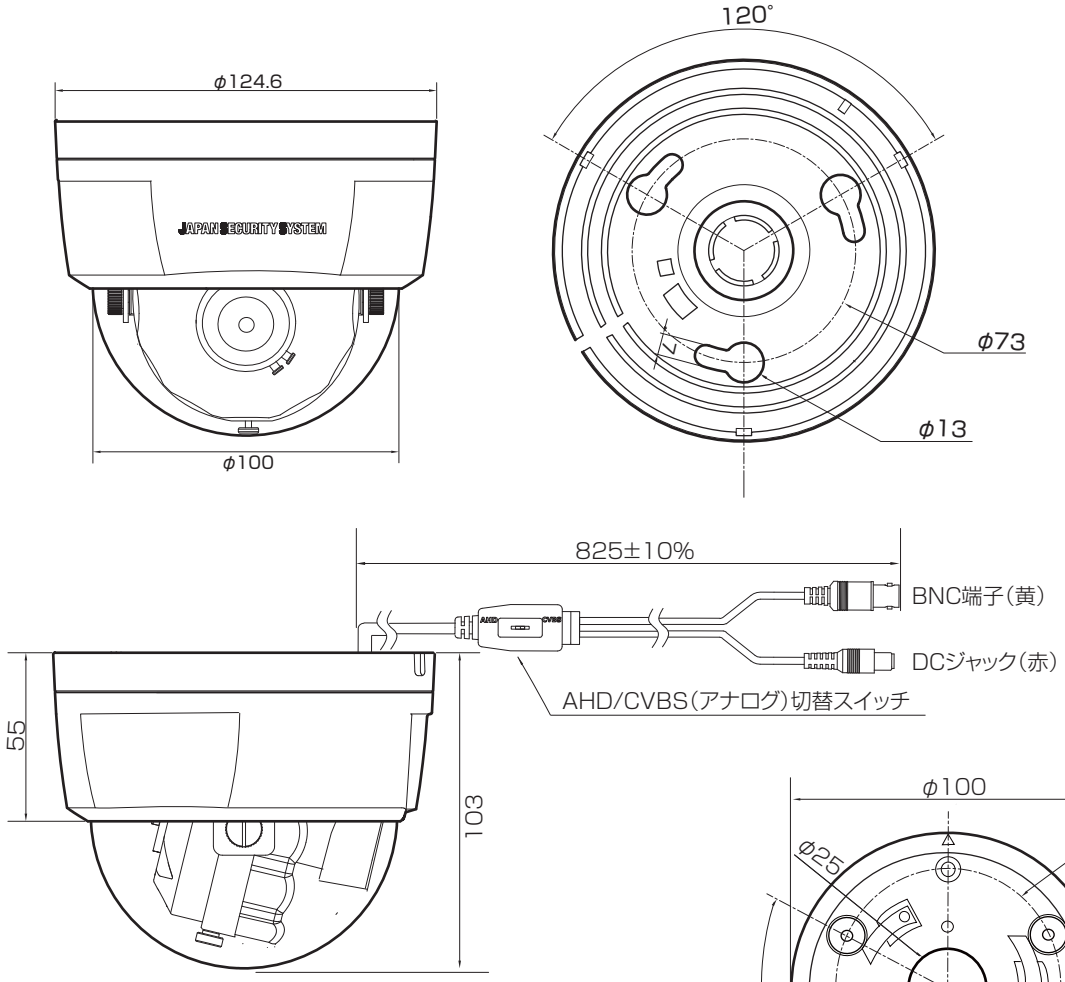

仕様

イメージセンサー	1/3インチ SONY 1.3Mega Exmor CMOS Sensor
解像度	AHD : 1280x720(720p@60f / 720p@50f)　水平: 1000TVL
画素数	130万画素
撮影範囲	水平:約28.8～99.8度　垂直:約21.6～71.1度
赤外線照射距離	ー
動作可能周囲温度	−10 ～+50℃
最低照度	白黒0.0001Lux　カラー0.001Lux
オートゲインコントロール機能	有り
オートホワイトバランス機能	有り
フリッカレス機能	有り
デイナイト機能	有り
WDR機能	有り
レンズ	f=2.8～10mm
外形寸法	約φ124.6(D)×103(H)mm
重量	本体約380g　取付固定用ステー約40g
電源	DC12V ±10%
消費電流	通常約100mA
IP等級	ー

単位:mm

株式会社　日本防犯システム					
DRAWING NO.			TITLE		
ISSUED	SCALE		MODEL	PF-AHD1120V	
MATERIAL					
DESIGNED	M. A	CHECKED	K. C	APPROVED	M. H