OS-C223　41万画素　バリフォーカルレンズ搭載防滴カメラ

仕様

イメージセンサー	1/3インチSONY SUPER HAD CCD
解像度	540TVライン
画素数	41万画素
動作可能周囲温度	−10〜+50度
最低照度	0.13Lux/F=1.2　0Lux IR LED ON
信号方式	NTSC(カラー)
重量	約550g
レンズ	f=2.9:水平約94度 上下約65度
	f=10:水平約28度 上下約20度
外形寸法	73(径)×140(奥)mm (本体のみ)
電源	DC12V
消費電流	約375mA
逆光補正機能	オート
ケーブル長	約60cm

承認図

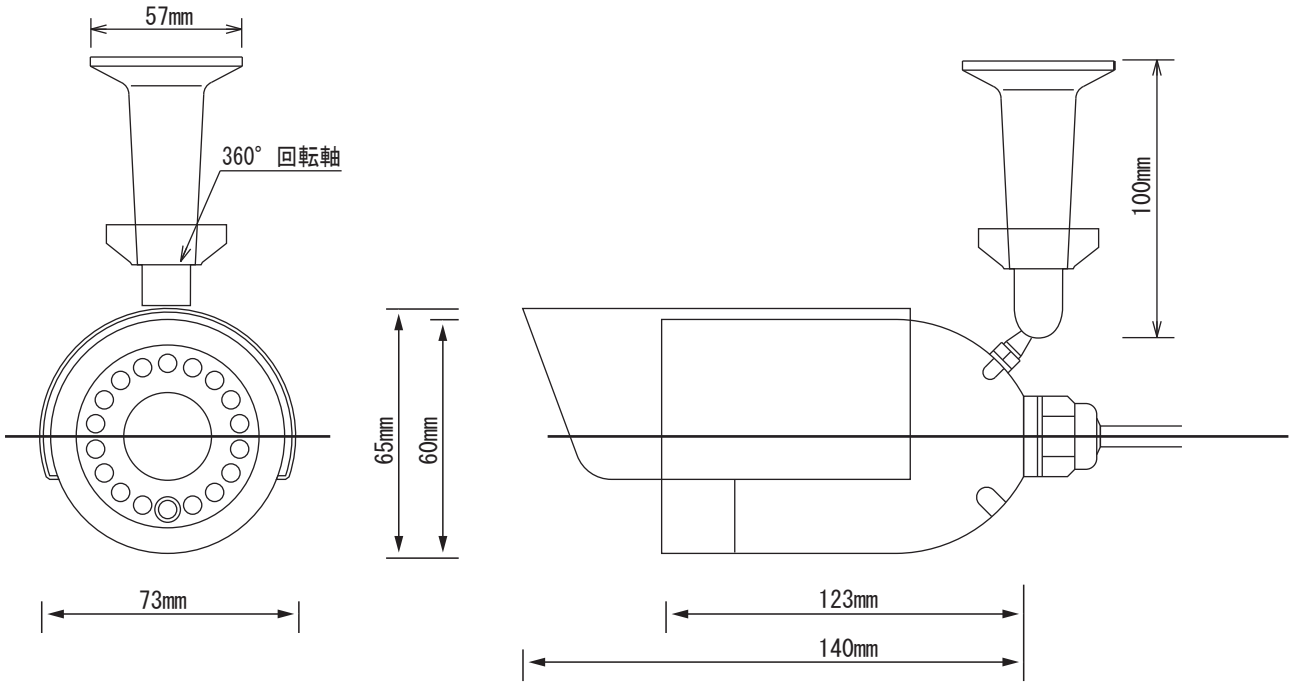

株式会社 日本防犯システム			
DRAWING NO.		TITLE	
ISSUED	SCALE	MODEL	OS-C223
MATERIAL			
DESIGNED	CHECKED	APPROVED	