OS-C209　41万画素　完全防水カメラ

承認図

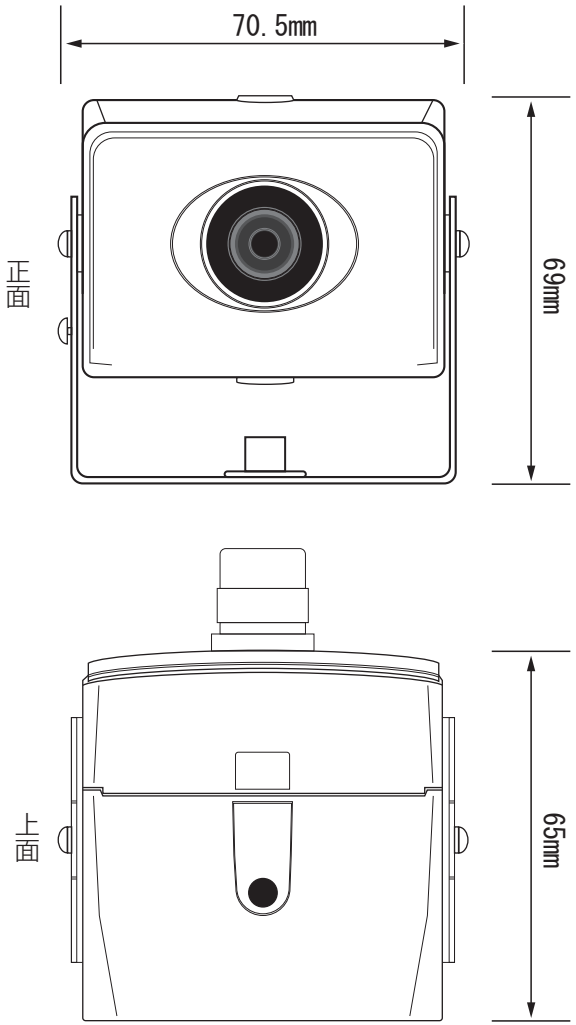

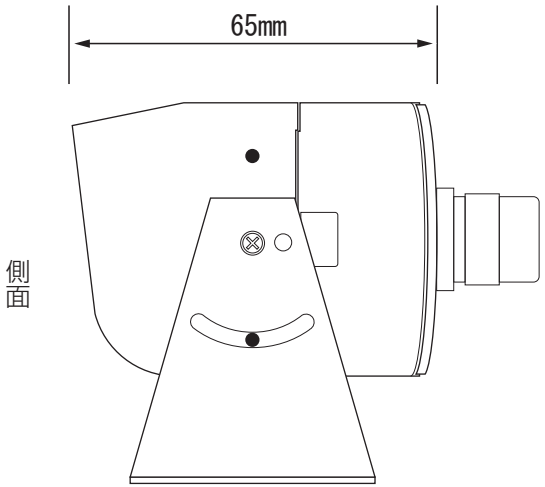

仕様

イメージセンサー	1/3インチカラー CCD
解像度	450TVライン
画素数	41万画素
動作可能周囲温度	-25～+55度
最低照度	0.35Lux
信号方式	NTSC（カラー）
重量	約300g(本体のみ)
レンズ	f=4.0mm　F2.0
外形寸法	70.5（幅）×69（高）×65（奥）mm
電源	DC12V
消費電流	最大 約250mA

オンセールス株式会社		
DRAWING NO.		TITLE
ISSUED	SCALE	MODEL OS-C209
MATERIAL		
DESIGNED	CHECKED	APPROVED