# OS-C204　41万画素バリフォーカルレンズ搭載ドームカメラ

## 仕様

| | |
|---|---|
| イメージセンサー | 1/3インチカラー SONY SUPER HAD CCD |
| 解像度 | 540TVライン |
| 画素数 | 41万画素 |
| 撮影範囲 | 水平:約50～105度　上下:約33～72度 |
| 赤外線照射距離 | ー |
| 動作可能周囲温度 | ー10～+50度 |
| 最低照度 | 0.25Lux |
| 重量 | 約380g |
| レンズ | f=2.5～6.0mm |
| 外形寸法 | 約118(径)×88(高)mm |
| 電源/ 消費電流 | DC12V/約150mA |
| 逆光補正機能 | 有り |
| フリッカレス機能 | 有り |

## 承認図

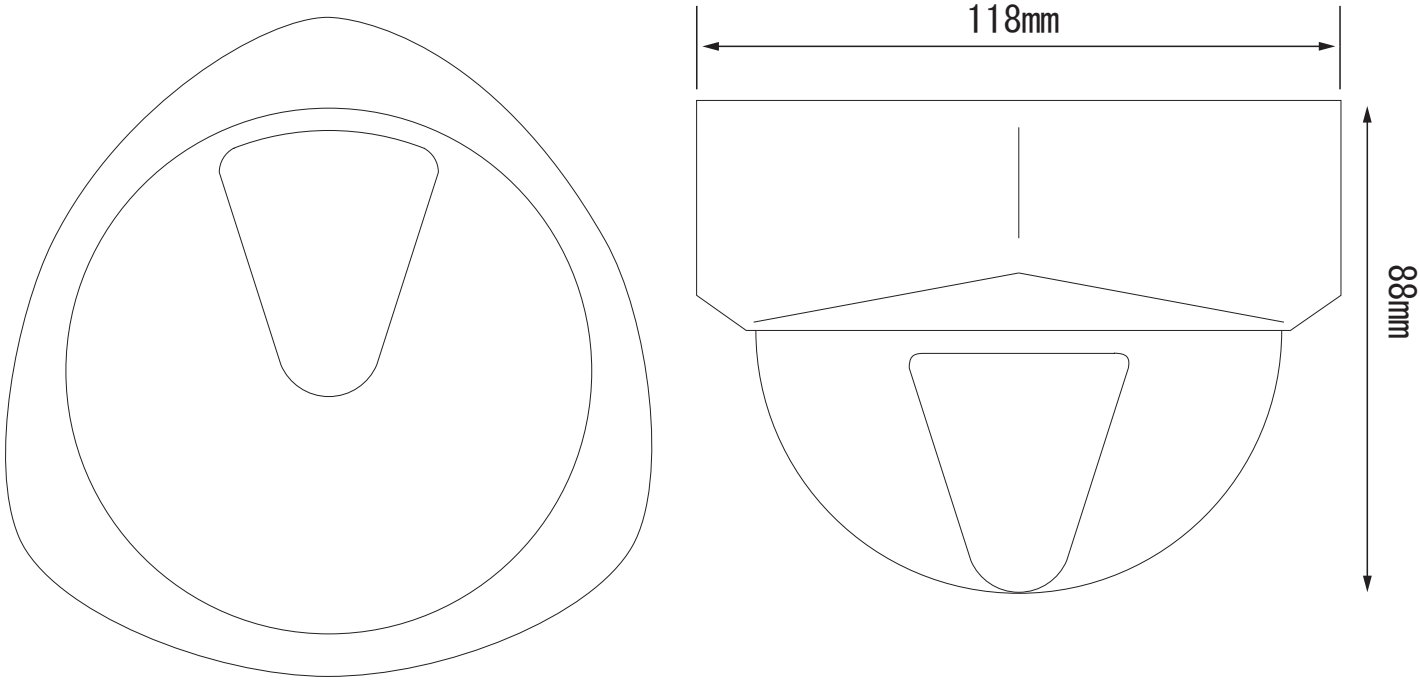


| 株式会社 日本防犯システム | | | |
|---|---|---|---|
| DRAWING NO. | | TITLE | |
| ISSUED | SCALE | MODEL | OS-C204 |
| MATERIAL | | | |
| DESIGNED | CHECKED | APPROVED | |