OS-C202　25画素スタンダードドームカメラ

外形寸法図

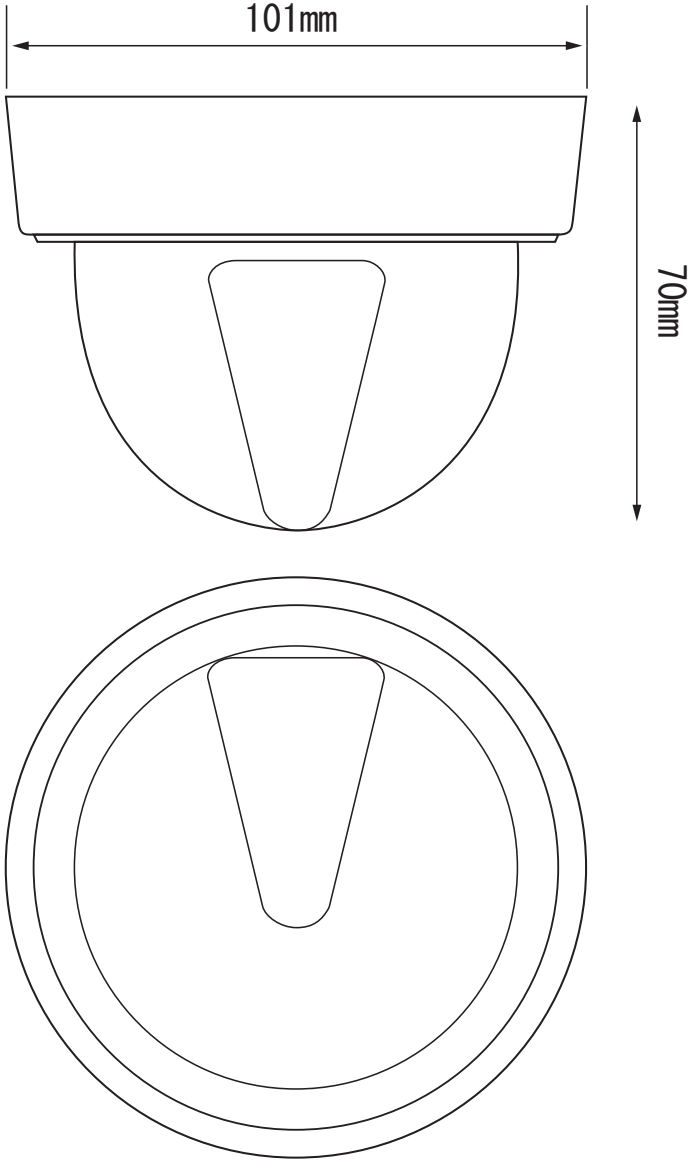

仕様

イメージセンサー	1/4インチカラー SONY CCD
解像度	330TVライン
画素数	25万画素
撮影範囲	水平：約45度　上下：約35度
動作可能周囲温度	-10～+50度
最低照度	0.8Lux
信号方式	NTSC（カラー）
重量	約150g
レンズ	f=3.6mm
外形寸法	101(径)×70(奥)mm
電源	DC12V
消費電流	約100mA
逆光補正機能	有り

オンセールス株式会社			
DRAWING NO.		TITLE	
ISSUED	SCALE	MODEL	OS-C202
MATERIAL			
DESIGNED	CHECKED		APPROVED