OS-C175D　バリフォーカルレンズ搭載27万画素カラーIR屋外カメラ

承認図

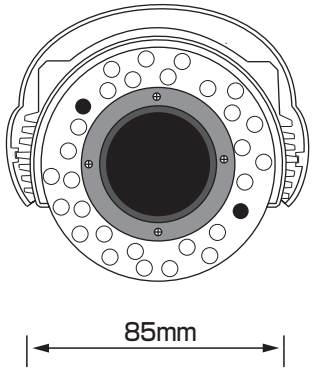

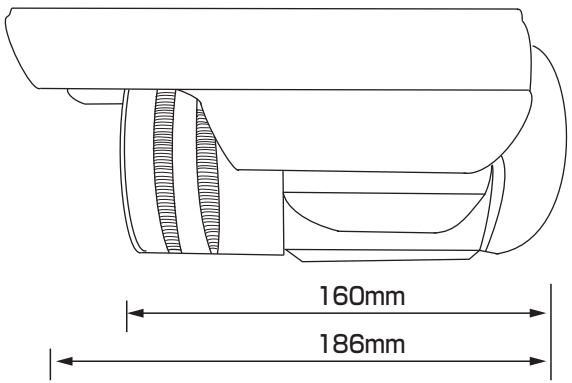

仕様

イメージセンサー	1/3インチインターライン
	SONY SUPER HAD CCD
解像度	420TVライン
画素数	27万画素
撮影範囲	f=3.7:水平約70度　上下約60度
	f=12.0:水平約20度　上下約15度
赤外線照射距離	最大30m(屋外最大20m)
動作可能周囲温度	-10～+50度
最低照度	0Lux
信号方式	NTSC(カラー)
重量	約1000g
レンズ	f=3.7～12.0mm
外形寸法	85(径)×160(奥)mm
	(ルーフ･取付ブラケット含まず)
電源	DC12V
消費電流	最大 約400mA

株式会社日本防犯システム			
DRAWING NO.		TITLE	
ISSUED	SCALE	MODEL	OS-C175D
MATERIAL			
DESIGNED	CHECKED		APPROVED