JS-CW4041S　8メガピクセル 屋外IRドーム型ネットワークカメラ

仕様

イメージセンサ	1/2.8 インチ 8MP CMOS センサ
画像解像度	最大 3840 × 2160
走査方式	プログレッシブスキャン
レンズ	f=2.7 ～ 13.5mm（モータライズドバリフォーカル）、F1.8 ～ 3.32、DC オートアイリスレンズ
画角	水平：約 33 ～ 111 度　垂直：約 18 ～ 57 度　対角：約 37 ～ 134 度
最低被写体照度	カラー：0.2 lx @F1.8、白黒：0 lx（赤外線 LED 点灯時）
ダイナミックレンジ	120dB（True WDR）
電子シャッター	自動 / 手動（1/30 ～ 1/10,000）、フリッカレス、スローシャッター（1/7.5、1/15）
デイ／ナイト機能	IR カットフィルタ（自動スイッチ）
赤外線照射距離	最大 約 40m
機能	ホワイトバランス（AUTO、マニュアル、プリセット）、シャープネス（JSS遠隔監視システムからのみ操作）、2DNR（常時ON）/3DNR（レベル設定可）、逆光補正、プライバシーマスキング、動体検知、タンパリングアラート、トリップゾーン
画像圧縮方式	H.265、H.264（MP）、M-JPEG
ビットレート制御	H.265 - CBR / VBR、H.264 - CBR / VBR
最大フレームレート	30ips : 3840 × 2160 15ips : 3840 × 2160（WDR）
音声圧縮方式	ADPCM 16K、G.726、G.711 u-Law、G.711 a-Law
対応解像度	3840 × 2160、1920 × 1080、1280 × 720、640 × 360
ストリーミング数	4
ＯＮＶＩＦ対応	Profile S（ver16.12）　※ ONVIF 接続する場合の画像圧縮方式は H.264 となります。
イーサネット	RJ45（10 / 100 BASE-T）
オーディオ入出力	入力（ライン）：× 1　出力（ライン）：× 1　内蔵マイク：ー
アラーム入力	1TTL、NC/NO Programmable、4.8V（NC）または 0.3V（NO）threshold、DC5V
アラーム出力	1TTL open collector、最大負荷：30mA、最大電圧 DC5V
外形寸法 ／ 質量	約 155.0（径）× 104.4（高）/ 約 1,020g
使用温度範囲	ー 40℃～ +55℃（湿度：～ 90% ※結露しないこと）
電源 ／ 消費電力	DC12V・1.2A 最大 約 14.4W / PoE（IEEE 802.3af、Class 3）、12.4W
ＩＰ等級 ／ ＩＫ等級	IP67 / IK10
対応メモリカード（別売）	microSD/SDHC/SDXC メモリカード Class6以上 最大512GB ※Class10（U1/V10）以上を推奨
同梱物	カメラ本体×1、インストールCD（ソフトウェア、取扱説明書）×1、クイックガイド（簡易マニュアル）×1、トルクスレンチ×1、保護コネクタ×1、固定用ねじ・アンカープラグ×各3、防湿剤×3、両面テープ×2、ターミナルブロック（2P、6P）×各1、設置シート×1、DCジャック付きケーブル×1、保証書×1

外形寸法図

単位：mm

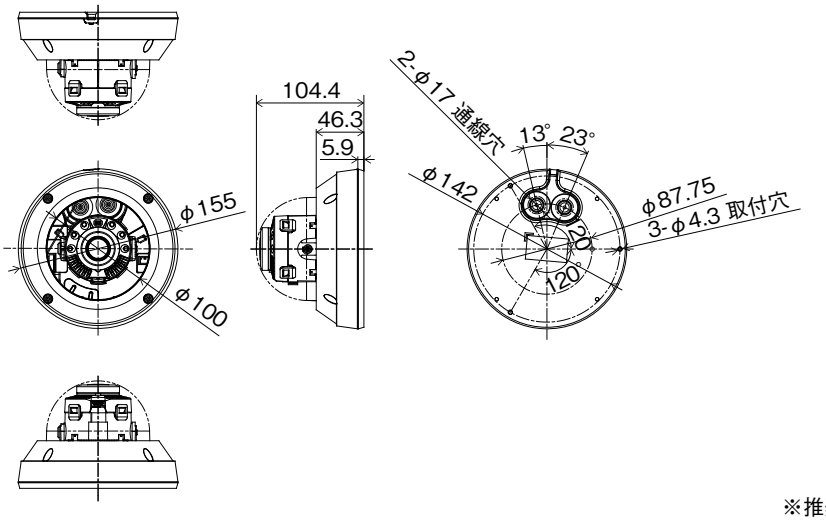

※推奨最小開口径:φ22mm

株式会社 日本防犯システム	TITLE	DRAWING NO.	ISSUED 2022.07.27	SCALE —
MODEL JS-CW4041S	MATERIAL	DESIGNED K.S	CHECKED R.O	APPROVED S.M